AXIS®

INTEGRAL FIRE

AXIS®
INTEGRAL FIRE

Les foyers verts®

CE

ΟΤΙ ΠΡΕΠΕΙ ΝΑ ΞΕΡΕΤΕ ΓΙΑ ΤΙΣ ΕΣΤΙΕΣ A X I S

Η ΔΕΥΤΕΡΟΓΕΝΗΣ ΚΑΥΣΗ ΣΤΙΣ ΕΣΤΙΕΣ AXIS

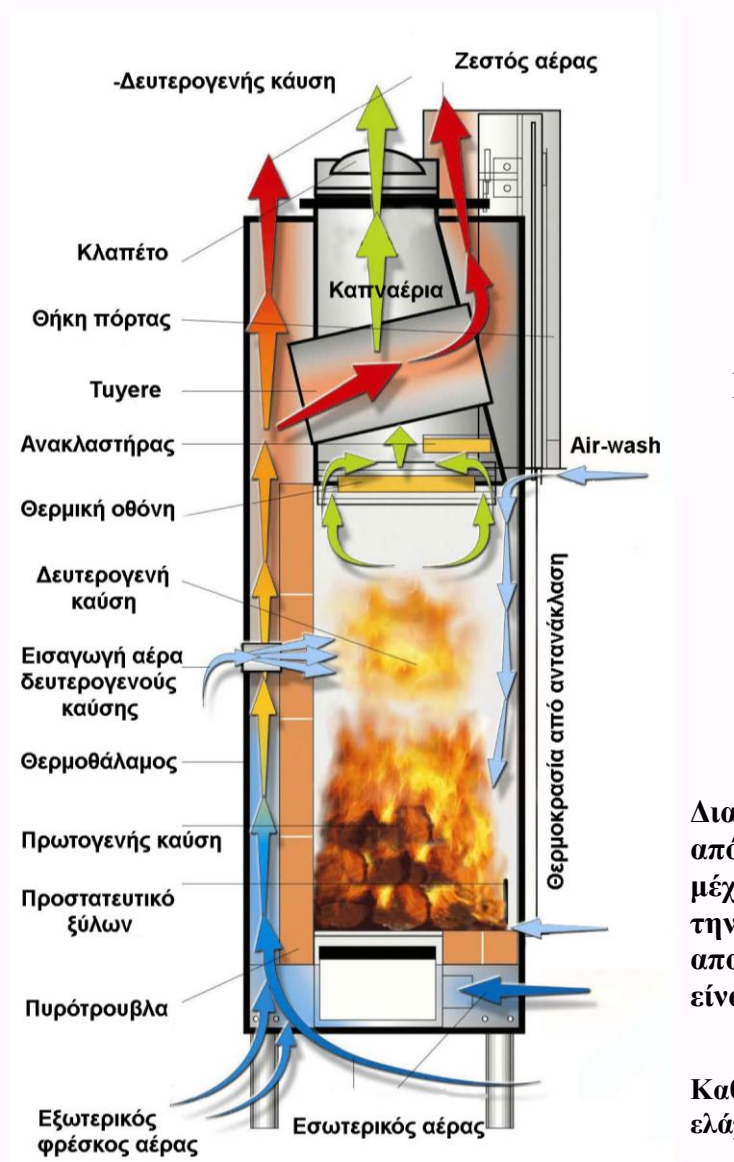

ΕΣΤΙΕΣ ΠΙΣΤΟΠΟΙΗΜΕΝΕΣ ΣΥΜΦΩΝΑ ΜΕ ΤΟ NF EN 13229

- Εξαγωγή Co: **0.09 % à 0.28 %**
- Αυξημένες αποδόσεις : **60 % à 74 %**
- Κανονική πιστοποιημένη ισχύς 10 με19 Kw/H
- 0 % απώλειες από άκαυστα στερεά

ΕΣΤΙΕΣ ΤΡΙΠΛΟΥ ΤΟΙΧΩΜΑΤΟΣ

-
- *Πυρότουβλα με αδράνεια*(NF EN ISO 9002)
- Τοίχος εστίας για αντανάκλαση (EN 10111)
- Αεροθάλαμος (EN 10025)

ΤΡΙΠΛΗ ΔΡΑΣΗ ΕΣΤΙΑΣ

- Ακτινοβολία
- Αντανάκλαση
- Μεταφορά ζεστού αέρα

Διατηρούν θερμοκρασία για αρκετές ώρες μετά από το σβήσιμο της φωτιάς. Αυτονομία εστίας μέχρι 10 ώρες εξαιτίας των πυρότουβλων. Για την αντανάκλαση , η πυρίμαχη μάζα είναι απαραίτητη, γι'αυτό το πάχος των πυρότουβλων είναι 6cm.

Καθαρή και ολική κάυση, μειωμένη εξαγωγή Co στο ελάχιστο : 0.09 % -0.28 %σύμφωνα με το EN 13229

Όλες οι εστίες της AXIS εξετάζονται και επικυρώνονται από το εγκεκριμένο ανεξάρτητο εργαστήριο C.T.I.F. Οι εστίες είναι πιστοποιημένες για λειτουργία με κούτσουρα με 15% υγρασία.

ΚΟΙΝΗ ΛΕΙΤΟΥΡΓΙΑ ΓΙΑ ΟΛΗ ΤΗ ΣΕΙΡΑ

AX F 800 I ΜΕ ΔΕΥΤΕΡΟΓΕΝΗ ΚΑΥΣΗ

Κανονισμός NF – EN 13229.
Πιστοποίηση από την C.T.I.F.

Τύπος I.S.B. SF EM

- Κανονική ισχύς : 10 kw/h
- Κατανάλωση : 6.20 kg
- Co 13% από τα οποία O^2 : 0.26 %
- Απόδοση : 72,4 %
- Θερμοκρασία καπναερίων : 312° C
- % απώλειες από άκαυτα στερεά υπολείμματα : 0
- Αυτονομία θέρμανσης με την αδράνεια των πυρότουβλων : => 10 h 00
- Επιτρεπόμενο καύσιμο : κούτσουρα ξύλου NF G1/H1

ΑΠΑΙΤΟΥΜΕΝΕΣ ΣΥΝΘΗΚΕΣ ΛΕΙΤΟΥΡΓΙΑΣ

- Απαιτούμενη πίεση καμινάδας: 12/20 PA
- Απαραίτητη είσοδος εξωτερικού αέρα (φρέσκου) : 300 cm^2 minimum
- Είσοδος εσωτερικού αέρα (θερμού) : 600 cm^2 minimum, αν είναι απαραίτητο αποσυνδέστε τα αποσπώμενα καλύμματα.
- Έξοδος θερμού αέρα : 647 cm^2 minimum με φυσική ροή

ΑΠΑΡΑΙΤΗΤΟΣ ΕΞΟΠΛΙΣΜΟΣ

- Χειριστήριο ρύθμισης εισαγωγής αέρα καύσης
- Θήκη πόρτας
- Προσανατολίσιμες και αποσπώμενες είσοδοι αέρα
- Πόδια ρυθμιζόμενα
- Σχάρα ξύλων
- Έξοδος καπνού Ø 200 –Έξοδος αέρα Ø 125

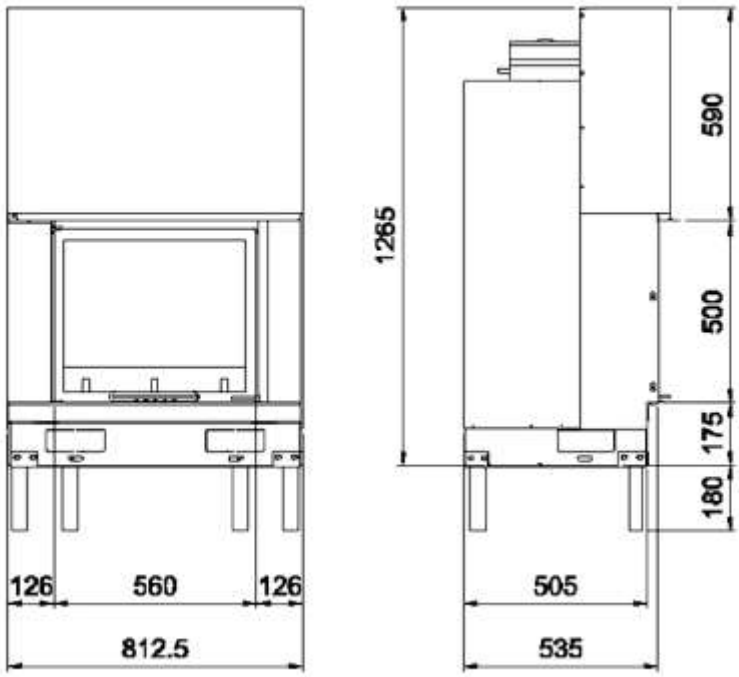

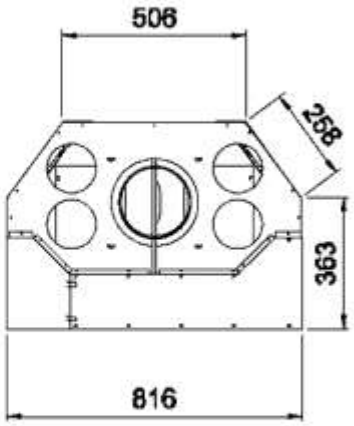

Βάρος : 260 Kg
Κλίμακα : 1/20

AX F 1000 ΜΕ ΔΕΥΤΕΡΟΓΕΝΗ ΚΑΥΣΗ

Κανονισμός NF – EN 13229.
Πιστοποίηση από την C.T.I.F.
Τύπος I.S.B. SF EM

- Κανονική ισχύς : 15 kw/h
- Κατανάλωση : 6.20 kg
- Co 13% από τα οποία O^2 : 0.08 %
- Απόδοση : 73,8 %
- Θερμοκρασία καπναερίων : 332° C
- % απώλειες από άκαυτα στερεά υπολείμματα : 0
- Αυτονομία θέρμανσης με την αδράνεια των πυρότουβλων : => 10 h 00
- Επιτρεπόμενο καύσιμο : κούτσουρα ξύλου NF G1/H1

ΑΠΑΙΤΟΥΜΕΝΕΣ ΣΥΝΘΗΚΕΣ ΛΕΙΤΟΥΡΓΙΑΣ

- Απαιτούμενη πίεση καμινάδας: 12/20 PA
- Απαραίτητη είσοδος εξωτερικού αέρα (φρέσκου) : 300 cm^2 minimum
- Είσοδος εσωτερικού αέρα (θερμού) : 600 cm^2 minimum, αν είναι απαραίτητο αποσυνδέστε τα αποσπώμενα καλύμματα.
- Έξοδος θερμού αέρα : 647 cm^2 minimum με φυσική ροή

ΑΠΑΡΑΙΤΗΤΟΣ ΕΞΟΠΛΙΣΜΟΣ

- Χειριστήριο ρύθμισης εισαγωγής αέρα καύσης
- Θήκη πόρτας
- Προσανατολίσιμες και αποσπώμενες είσοδοι αέρα
- Πόδια ρυθμιζόμενα
- Σχάρα ξύλων
- Έξοδος καπνού Ø 250 –Έξοδος αέρα Ø 125

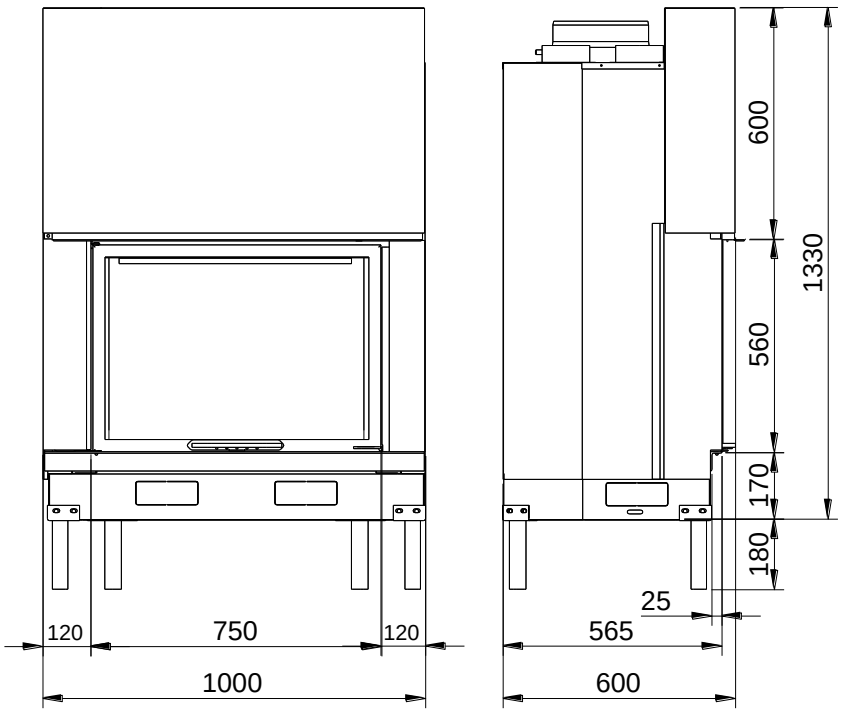

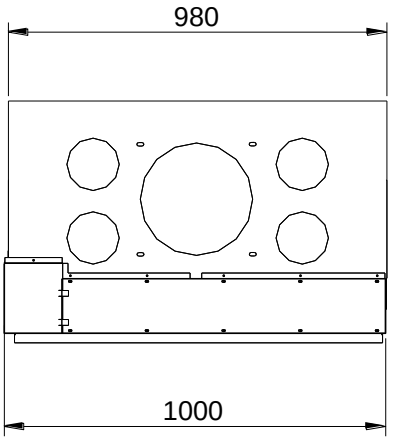

Βάρος : 325 Kg
Κλίμακα : 1/20

AX F 1200 ΜΕ ΔΕΥΤΕΡΟΓΕΝΗ ΚΑΥΣΗ

Κανονισμός NF – EN 13229.
Πιστοποίηση από την C.T.I.F.
Τύπος I.S.B. SF EM

- Κανονική ισχύς : 17 kw/h
- Κατανάλωση : 6.50 kg
- Co 13% από τα οποία O^2 : 0.13 %
- Απόδοση : 72,7 %
- Θερμοκρασία καπναερίων : 285° C
- % απώλειες από άκαυτα στερεά υπολείμματα : 0
- Αυτονομία θέρμανσης με την αδράνεια των πυρότουβλων : => 10 h 00
- Επιτρεπόμενο καύσιμο : κούτσουρα ξύλου NF G1/H1

ΑΠΑΙΤΟΥΜΕΝΕΣ ΣΥΝΘΗΚΕΣ ΛΕΙΤΟΥΡΓΙΑΣ

- Απαιτούμενη πίεση καμινάδας: 12/20 PA
- Απαραίτητη είσοδος εξωτερικού αέρα (φρέσκου) : 300 cm^2 minimum
- Είσοδος εσωτερικού αέρα (θερμού) : 600 cm^2 minimum, αν είναι απαραίτητο αποσυνδέστε τα αποσπώμενα καλύμματα.
- Έξοδος θερμού αέρα : 647 cm^2 minimum με φυσική ροή

ΑΠΑΡΑΙΤΗΤΟΣ ΕΞΟΠΛΙΣΜΟΣ

- Χειριστήριο ρύθμισης εισαγωγής αέρα καύσης
- Θήκη πόρτας
- Προσανατολίσιμες και αποσπώμενες είσοδοι αέρα
- Πόδια ρυθμιζόμενα
- Σχάρα ξύλων
- Έξοδος καπνού Ø 250 –Έξοδος αέρα Ø 125

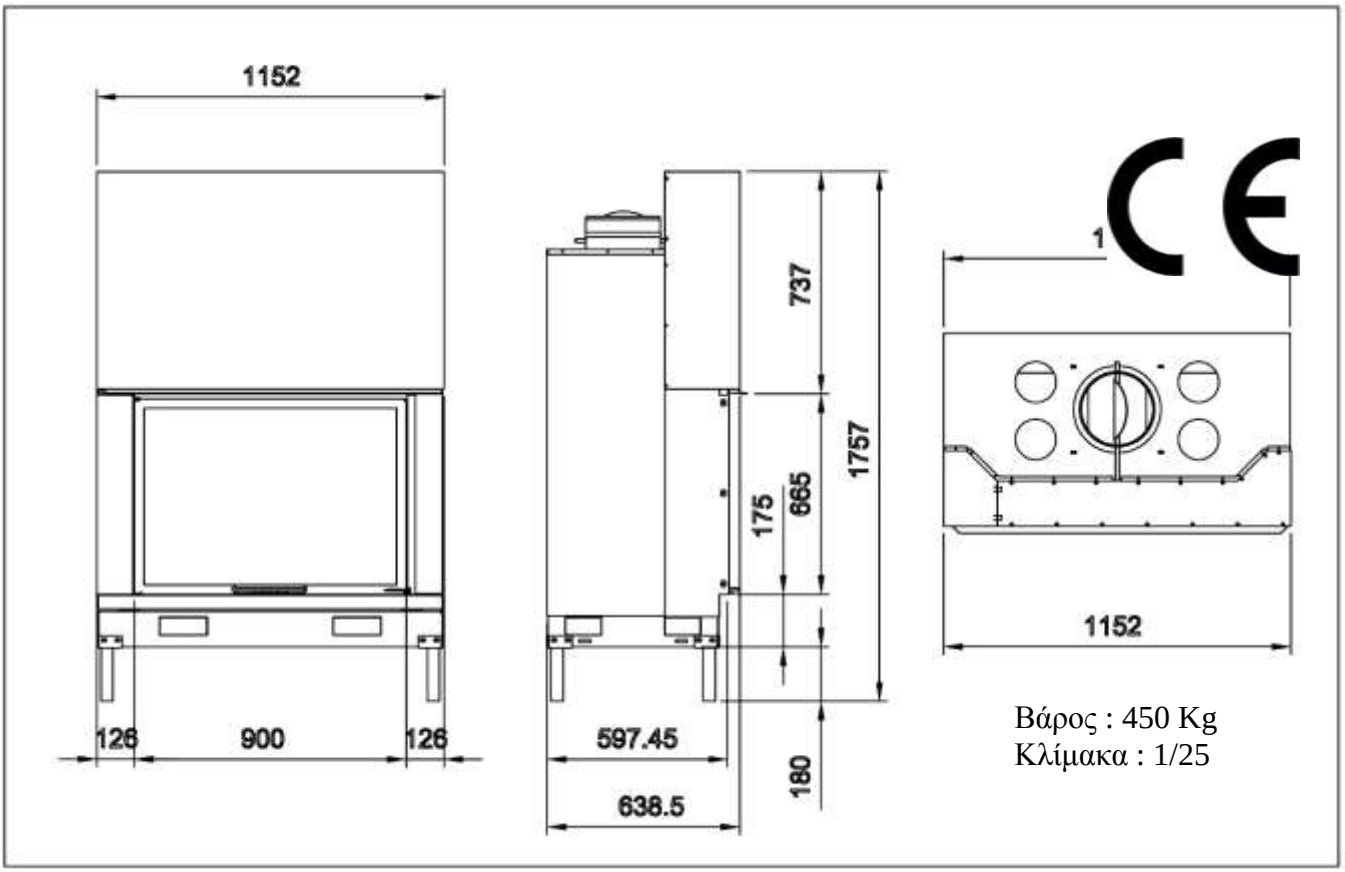

Βάρος : 450 Kg
Κλίμακα : 1/25

AX F 1400 ΜΕ ΔΕΥΤΕΡΟΓΕΝΗ ΚΑΥΣΗ

Κανονισμός NF – EN 13229.
Πιστοποίηση από την C.T.I.F.
Τύπος I.S.B. SF EM

- Κανονική ισχύς : 19 kw/h
- Κατανάλωση : 7.80 kg
- Co 13% από τα οποία O^2 : 0.11 %
- Απόδοση : 72,97 %
- Θερμοκρασία καπναερίων : 290° C
- % απώλειες από άκαυτα στερεά υπολείμματα : 0
- Αυτονομία θέρμανσης με την αδράνεια των πυρότουβλων : => 10 h 00
- Επιτρεπόμενο καύσιμο : κούτσουρα ξύλου NF G1/H1

ΑΠΑΙΤΟΥΜΕΝΕΣ ΣΥΝΘΗΚΕΣ ΛΕΙΤΟΥΡΓΙΑΣ

- Απαιτούμενη πίεση καμινάδας: 12/20 PA
- Απαραίτητη είσοδος εξωτερικού αέρα (φρέσκου) : 300 cm^2 minimum
- Είσοδος εσωτερικού αέρα (θερμού) : 600 cm^2 minimum αν είναι απαραίτητο αποσυνδέστε τα αποσπώμενα καλύμματα.
- Έξοδος θερμού αέρα : 647 cm^2 minimum με φυσική ροή

ΑΠΑΡΑΙΤΗΤΟΣ ΕΞΟΠΛΙΣΜΟΣ

- Χειριστήριο ρύθμισης εισαγωγής αέρα καύσης
- Θήκη πόρτας
- Προσανατολίσιμες και αποσπώμενες είσοδοι αέρα
- Πόδια ρυθμιζόμενα
- Σχάρα ξύλων
- Έξοδος καπνού Ø 300 –Έξοδος αέρα Ø 125

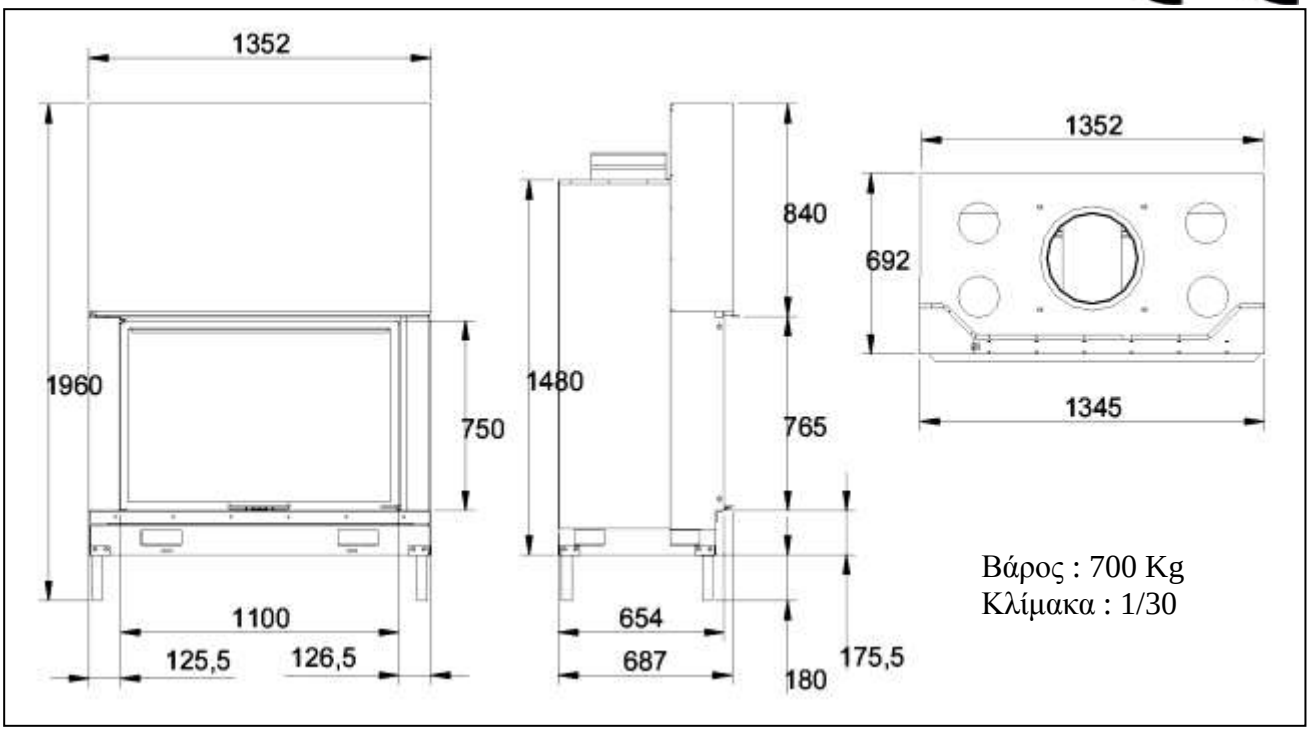

Βάρος : 700 Kg
Κλίμακα : 1/30

AX Z 800 I ΜΕ ΔΕΥΤΕΡΟΓΕΝΗ ΚΑΥΣΗ

Κανονισμός NF – EN 13229.
Πιστοποίηση από την C.T.I.F.
Τύπος I.S.B. SF EM

- Κανονική ισχύς : 11 kw/h
- Κατανάλωση : 4.30 kg
- Co 13% από τα οποία O^2 : 0.17 %
- Απόδοση : 71,7 %
- Θερμοκρασία καπναερίων : 256° C
- % απώλειες από άκαυτα στερεά υπολείμματα : 0
- Αυτονομία θέρμανσης με την αδράνεια των πυρότουβλων : => 10 h 00
- Επιτρεπόμενο καύσιμο : κούτσουρα ξύλου NF G1/H1

ΑΠΑΙΤΟΥΜΕΝΕΣ ΣΥΝΘΗΚΕΣ ΛΕΙΤΟΥΡΓΙΑΣ

- Απαιτούμενη πίεση καμινάδας: 12/20 PA
- Απαραίτητη είσοδος εξωτερικού αέρα (φρέσκου) : 300 cm^2 minimum
- Είσοδος εσωτερικού αέρα (θερμού) : 600 cm^2 minimum, αν είναι απαραίτητο αποσυνδέστε τα αποσπώμενα καλύμματα.
- Έξοδος θερμού αέρα : 647 cm^2 minimum με φυσική ροή

ΑΠΑΡΑΙΤΗΤΟΣ ΕΞΟΠΛΙΣΜΟΣ

- Χειριστήριο ρύθμισης εισαγωγής αέρα καύσης
- Θήκη πόρτας
- Προσανατολίσιμες και αποσπώμενες είσοδοι αέρα
- Πόδια ρυθμιζόμενα
- Σχάρα ξύλων
- Έξοδος καπνού Ø 230 –Έξοδος αέρα Ø 125

Les foyers verts

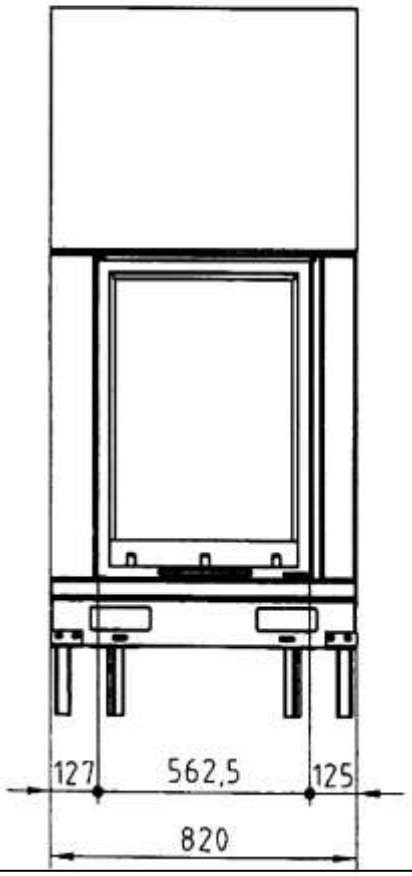

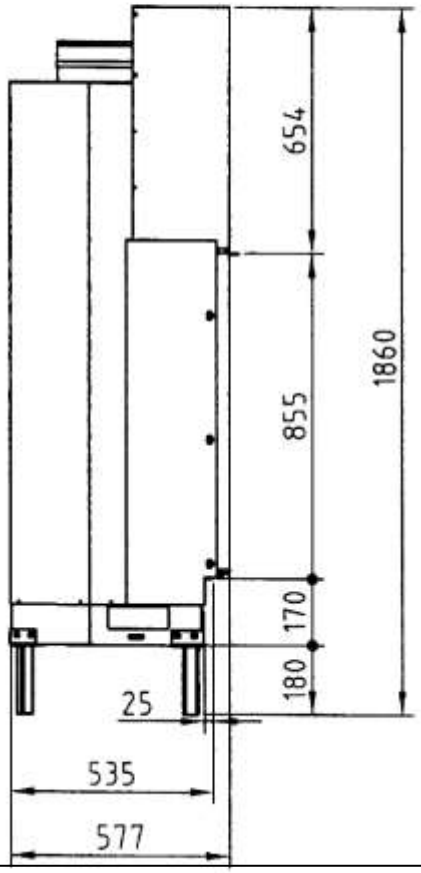

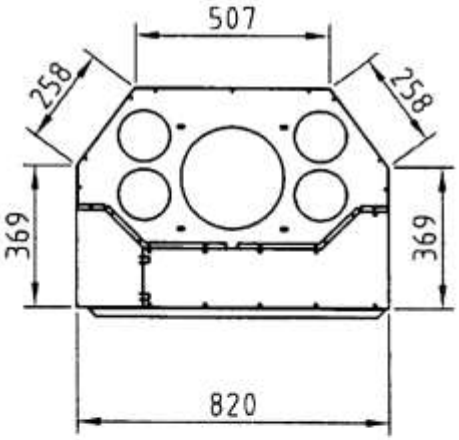

Βάρος : 350 Kg
Κλίμακα : 1/20

AX Z 800 B ΜΕ ΔΕΥΤΕΡΟΓΕΝΗ ΚΑΥΣΗ

Κανονισμός NF – EN 13229.
Πιστοποίηση από την C.T.I.F.
Τύπος I.S.B. SF EM

- Κανονική ισχύς : 11 kw/h
- Κατανάλωση : 4.30 kg
- Co 13% από τα οποία O^2 : 0.17 %
- Απόδοση : 71,7 %
- Θερμοκρασία καπναερίων : 316° C
- % απώλειες από άκαυτα στερεά υπολείμματα : 0
- Αυτονομία θέρμανσης με την αδράνεια των πυρότουβλων : => 10 h 00
- Επιτρεπόμενο καύσιμο : κούτσουρα ξύλου NF G1/H1

ΑΠΑΙΤΟΥΜΕΝΕΣ ΣΥΝΘΗΚΕΣ ΛΕΙΤΟΥΡΓΙΑΣ

- Απαιτούμενη πίεση καμινάδας: 12/20 PA
- Απαραίτητη είσοδος εξωτερικού αέρα (φρέσκου) : 300 cm^2 minimum
- Είσοδος εσωτερικού αέρα (θερμού) : 600 cm^2 minimum, αν είναι απαραίτητο αποσυνδέστε τα αποσπώμενα καλύμματα.
- Έξοδος θερμού αέρα : 647 cm^2 minimum με φυσική ροή

ΑΠΑΡΑΙΤΗΤΟΣ ΕΞΟΠΛΙΣΜΟΣ

- Χειριστήριο ρύθμισης εισαγωγής αέρα καύσης
- Θήκη πόρτας
- Προσανατολίσιμες και αποσπώμενες είσοδοι αέρα
- Πόδια ρυθμιζόμενα
- Σχάρα ξύλων
- Έξοδος καπνού Ø 230 –Έξοδος αέρα Ø 125

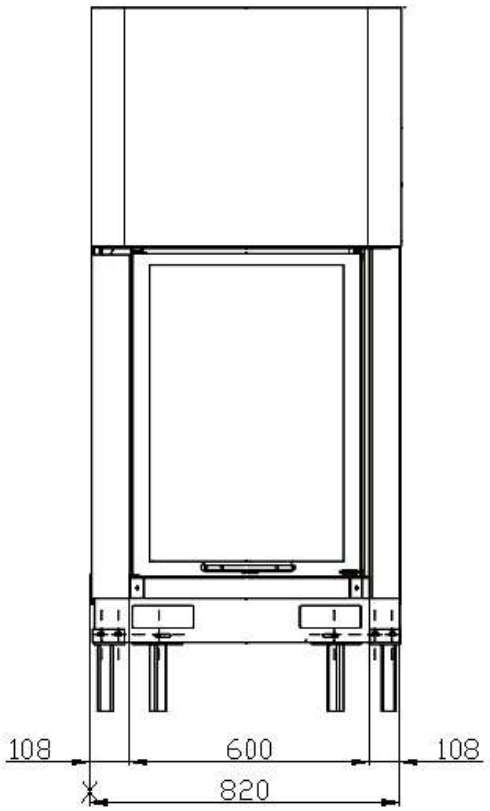

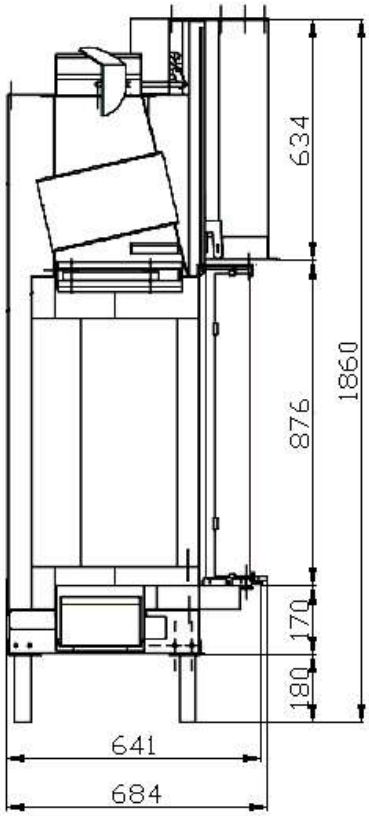

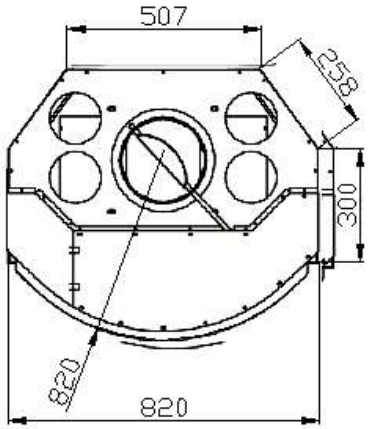

Βάρος : 350 Kg
Κλίμακα : 1/20

AX P 900 ΜΕ ΔΕΥΤΕΡΟΓΕΝΗ ΚΑΥΣΗ

Κανονισμός NF – EN 13229.
Πιστοποίηση από την C.T.I.F.
Τύπος I.S.B. SF EM

- Κανονική ισχύς : 12 kw/h
- Κατανάλωση : 5.33 kg
- Co 13% από τα οποία O^2 : 0.09 %
- Απόδοση : 73,2 %
- Θερμοκρασία καπναερίων : 335° C
- % απώλειες από άκαυτα στερεά υπολείμματα : 0
- Αυτονομία θέρμανσης με την αδράνεια των πυρότουβλων : => 10 h 00
- Επιτρεπόμενο καύσιμο : κούτσουρα ξύλου NF G1/H1

ΑΠΑΙΤΟΥΜΕΝΕΣ ΣΥΝΘΗΚΕΣ ΛΕΙΤΟΥΡΓΙΑΣ

- Απαιτούμενη πίεση καμινάδας: 12/20 PA
- Απαραίτητη είσοδος εξωτερικού αέρα (φρέσκου) : 300 cm^2 minimum
- Είσοδος εσωτερικού αέρα (θερμού) : 600 cm^2 minimum, αν είναι απαραίτητο αποσυνδέστε τα αποσπώμενα καλύμματα.
- Έξοδος θερμού αέρα : 647 cm^2 minimum με φυσική ροή

ΑΠΑΡΑΙΤΗΤΟΣ ΕΞΟΠΛΙΣΜΟΣ

- Χειριστήριο ρύθμισης εισαγωγής αέρα καύσης
- Θήκη πόρτας
- Προσανατολίσιμες και αποσπώμενες είσοδοι αέρα
- Πόδια ρυθμιζόμενα
- Σχάρα ξύλων
- Έξοδος καπνού Ø 230 –Έξοδος αέρα Ø 125

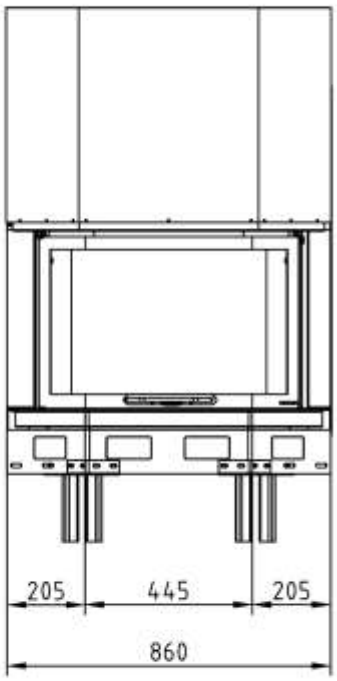

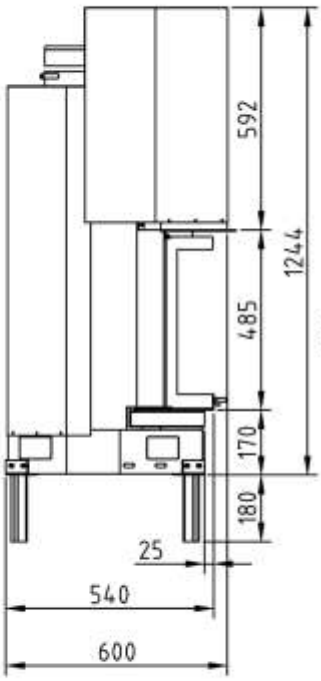

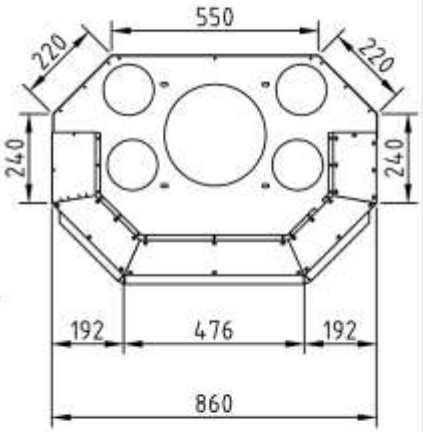

Βάρος : 250 Kg
Κλίμακα : 1/20

ΑΧ Ρ 1100 ΜΕ ΔΕΥΤΕΡΟΓΕΝΗ ΚΑΥΣΗ

Κανονισμός NF – EN 13229.
Πιστοποίηση από την C.T.I.F.
Τύπος I.S.B. SF EM

- Κανονική ισχύς : 16 kw/h
- Κατανάλωση : 6.0 kg
- Co 13% από τα οποία O^2 : 0.13 %
- Απόδοση : 73,25 %
- Θερμοκρασία καπναερίων : 332° C
- % απώλειες από άκαυτα στερεά υπολείμματα : 0
- Αυτονομία θέρμανσης με την αδράνεια των πυρότουβλων : => 10 h 00
- Επιτρεπόμενο καύσιμο : κούτσουρα ξύλου NF G1/H1

ΑΠΑΙΤΟΥΜΕΝΕΣ ΣΥΝΘΗΚΕΣ ΛΕΙΤΟΥΡΓΙΑΣ

- Απαιτούμενη πίεση καμινάδας: 12/20 PA
- Απαραίτητη είσοδος εξωτερικού αέρα (φρέσκου) : 300 cm^2 minimum
- Είσοδος εσωτερικού αέρα (θερμού) : 600 cm^2 minimum, αν είναι απαραίτητο αποσυνδέστε τα αποσπώμενα καλύμματα.
- Έξοδος θερμού αέρα : 647 cm^2 minimum με φυσική ροή

ΑΠΑΡΑΙΤΗΤΟΣ ΕΞΟΠΛΙΣΜΟΣ

- Χειριστήριο ρύθμισης εισαγωγής αέρα καύσης
- Θήκη πόρτας
- Προσανατολίσιμες και αποσπώμενες είσοδοι αέρα
- Πόδια ρυθμιζόμενα
- Σχάρα ξύλων
- Έξοδος καπνού Ø 250 –Έξοδος αέρα Ø 125

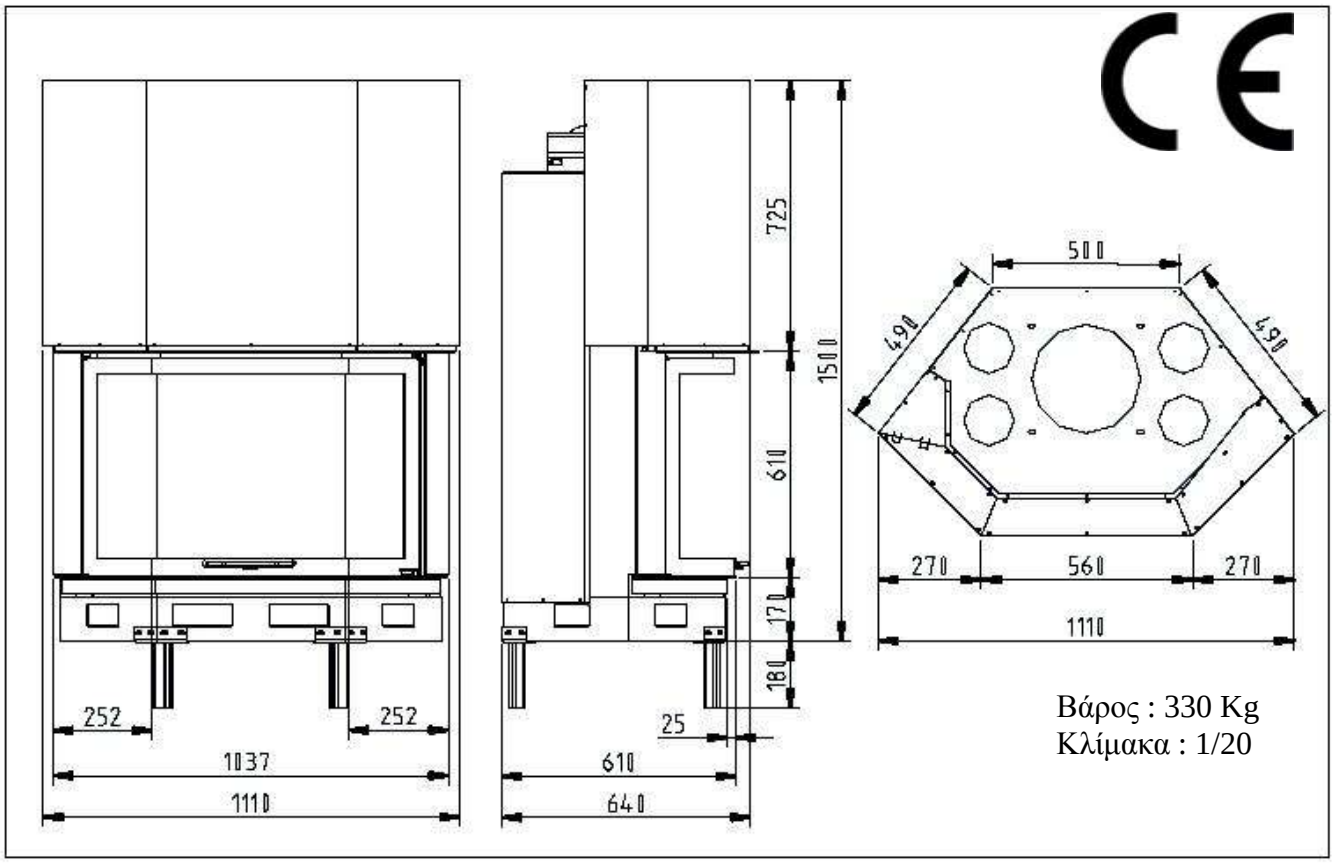

Βάρος : 330 Kg
Κλίμακα : 1/20

AX F 800 B ΜΕ ΔΕΥΤΕΡΟΓΕΝΗ ΚΑΥΣΗ

Κανονισμός NF – EN 13229.
Πιστοποίηση από την C.T.I.F.
Τύπος I.S.B. SF EM

- Κανονική ισχύς : 10 kw/h
- Κατανάλωση : 5.33 kg
- Co 13% από τα οποία O^2 : 0.19 %
- Απόδοση : 72,4 %
- Θερμοκρασία καπναερίων : 312° C
- % απώλειες από άκαυτα στερεά υπολείμματα : 0
- Αυτονομία θέρμανσης με την αδράνεια των πυρότουβλων : => 10 h 00
- Επιτρεπόμενο καύσιμο : κούτσουρα ξύλου NF G1/H1

ΑΠΑΙΤΟΥΜΕΝΕΣ ΣΥΝΘΗΚΕΣ ΛΕΙΤΟΥΡΓΙΑΣ

- Απαιτούμενη πίεση καμινάδας: 12/20 PA
- Απαραίτητη είσοδος εξωτερικού αέρα (φρέσκου) : 300 cm^2 minimum
- Είσοδος εσωτερικού αέρα (θερμού) : 600 cm^2 minimum, αν είναι απαραίτητο αποσυνδέστε τα αποσπώμενα καλύμματα.
- Έξοδος θερμού αέρα : 647 cm^2 minimum με φυσική ροή

ΑΠΑΡΑΙΤΗΤΟΣ ΕΞΟΠΛΙΣΜΟΣ

- Χειριστήριο ρύθμισης εισαγωγής αέρα καύσης
- Θήκη πόρτας
- Προσανατολίσιμες και αποσπώμενες είσοδοι αέρα
- Πόδια ρυθμιζόμενα
- Σχάρα ξύλων
- Έξοδος καπνού Ø 200 –Έξοδος αέρα Ø 125

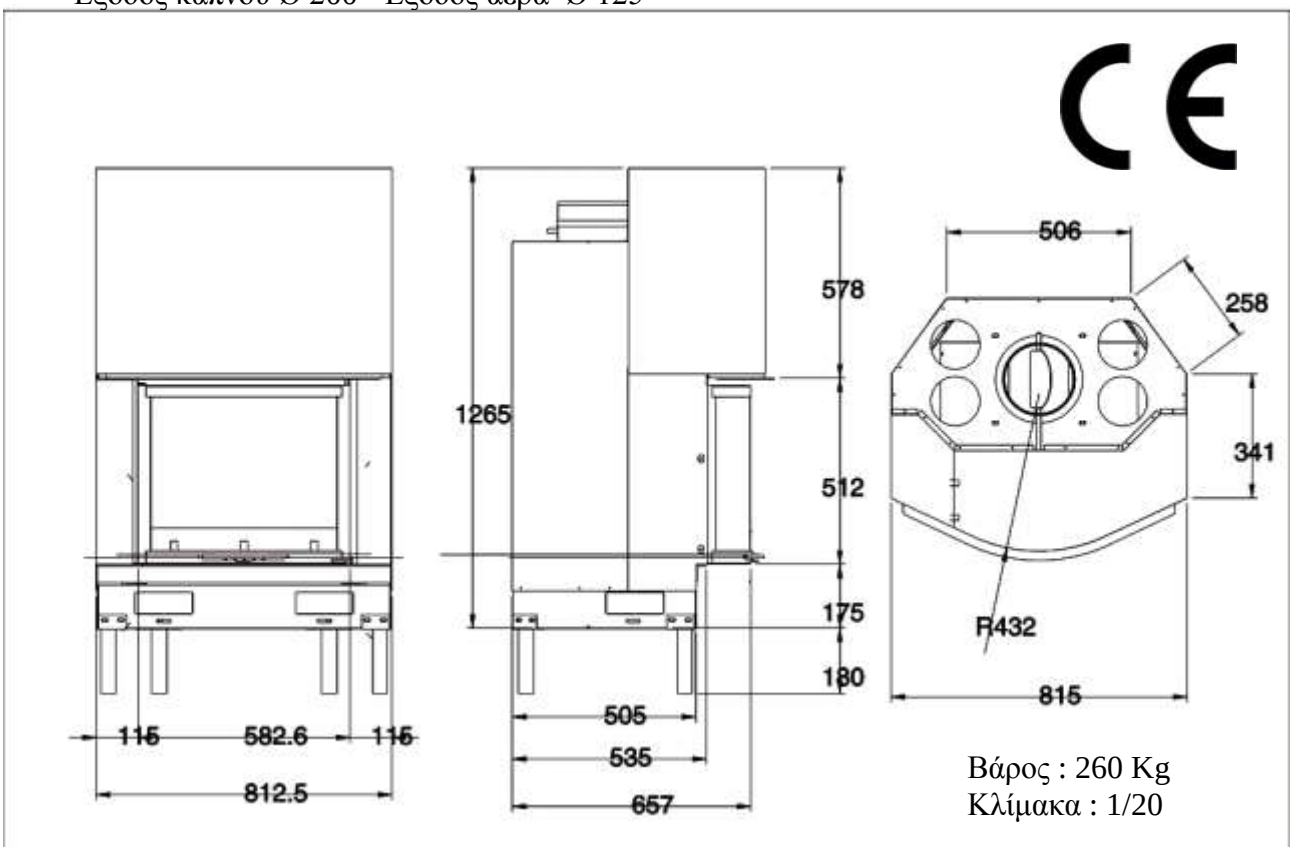

Βάρος : 260 Kg
Κλίμακα : 1/20

AX B 900 ΜΕ ΔΕΥΤΕΡΟΓΕΝΗ ΚΑΥΣΗ

Κανονισμός NF – EN 13229.
Πιστοποίηση από την C.T.I.F.
Τύπος I.S.B. SF EM

- Κανονική ισχύς : 12 kw/h
- Κατανάλωση : 5.20 kg
- Co 13% από τα οποία O^2 : 0.09 %
- Απόδοση : 73,2 %
- Θερμοκρασία καπναερίων : 335° C
- % απώλειες από άκαυτα στερεά υπολείμματα : 0
- Αυτονομία θέρμανσης με την αδράνεια των πυρότουβλων : => 10 h 00
- Επιτρεπόμενο καύσιμο : κούτσουρα ξύλου NF G1/H1

ΑΠΑΙΤΟΥΜΕΝΕΣ ΣΥΝΘΗΚΕΣ ΛΕΙΤΟΥΡΓΙΑΣ

- Απαιτούμενη πίεση καμινάδας: 12/20 PA
- Απαραίτητη είσοδος εξωτερικού αέρα (φρέσκου) : 300 cm^2 minimum
- Είσοδος εσωτερικού αέρα (θερμού) : 600 cm^2 minimum, αν είναι απαραίτητο αποσυνδέστε τα αποσπώμενα καλύμματα.
- Έξοδος θερμού αέρα : 647 cm^2 minimum με φυσική ροή

ΑΠΑΡΑΙΤΗΤΟΣ ΕΞΟΠΛΙΣΜΟΣ

- Χειριστήριο ρύθμισης εισαγωγής αέρα καύσης
- Θήκη πόρτας
- Προσανατολίσιμες και αποσπώμενες είσοδοι αέρα
- Πόδια ρυθμιζόμενα
- Σχάρα ξύλων
- Έξοδος καπνού Ø 230 –Έξοδος αέρα Ø 125

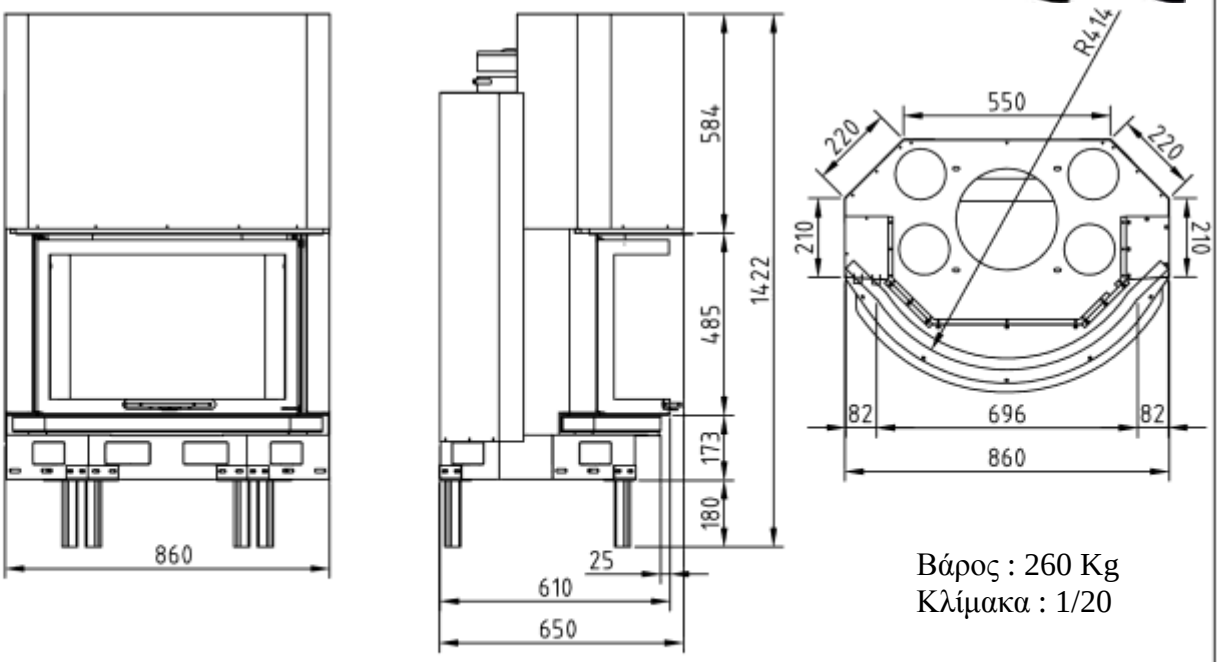

Βάρος : 260 Kg
Κλίμακα : 1/20

ΑΧ Β 1100 ΜΕ ΔΕΥΤΕΡΟΓΕΝΗ ΚΑΥΣΗ

Κανονισμός NF – EN 13229.
Πιστοποίηση από την C.T.I.F.
Τύπος I.S.B. SF EM

- Κανονική ισχύς : 16 kw/h
- Κατανάλωση : 5.60 kg
- Co 13% από τα οποία O^2 : 0.13 %
- Απόδοση : 73,25 %
- Θερμοκρασία καπναερίων : 322° C
- % απώλειες από άκαυτα στερεά υπολείμματα : 0
- Αυτονομία θέρμανσης με την αδράνεια των πυρότουβλων : => 10 h 00
- Επιτρεπόμενο καύσιμο : κούτσουρα ξύλου NF G1/H1

ΑΠΑΙΤΟΥΜΕΝΕΣ ΣΥΝΘΗΚΕΣ ΛΕΙΤΟΥΡΓΙΑΣ

- Απαιτούμενη πίεση καμινάδας: 12/20 PA
- Απαραίτητη είσοδος εξωτερικού αέρα (φρέσκου) : 300 cm^2 minimum
- Είσοδος εσωτερικού αέρα (θερμού) : 600 cm^2 minimum, αν είναι απαραίτητο αποσυνδέστε τα αποσπώμενα καλύμματα.
- Έξοδος θερμού αέρα : 647 cm^2 minimum με φυσική ροή

ΑΠΑΡΑΙΤΗΤΟΣ ΕΞΟΠΛΙΣΜΟΣ

- Χειριστήριο ρύθμισης εισαγωγής αέρα καύσης
- Θήκη πόρτας
- Προσανατολίσιμες και αποσπώμενες είσοδοι αέρα
- Πόδια ρυθμιζόμενα
- Σχάρα ξύλων
- Έξοδος καπνού Ø 250 –Έξοδος αέρα Ø 125

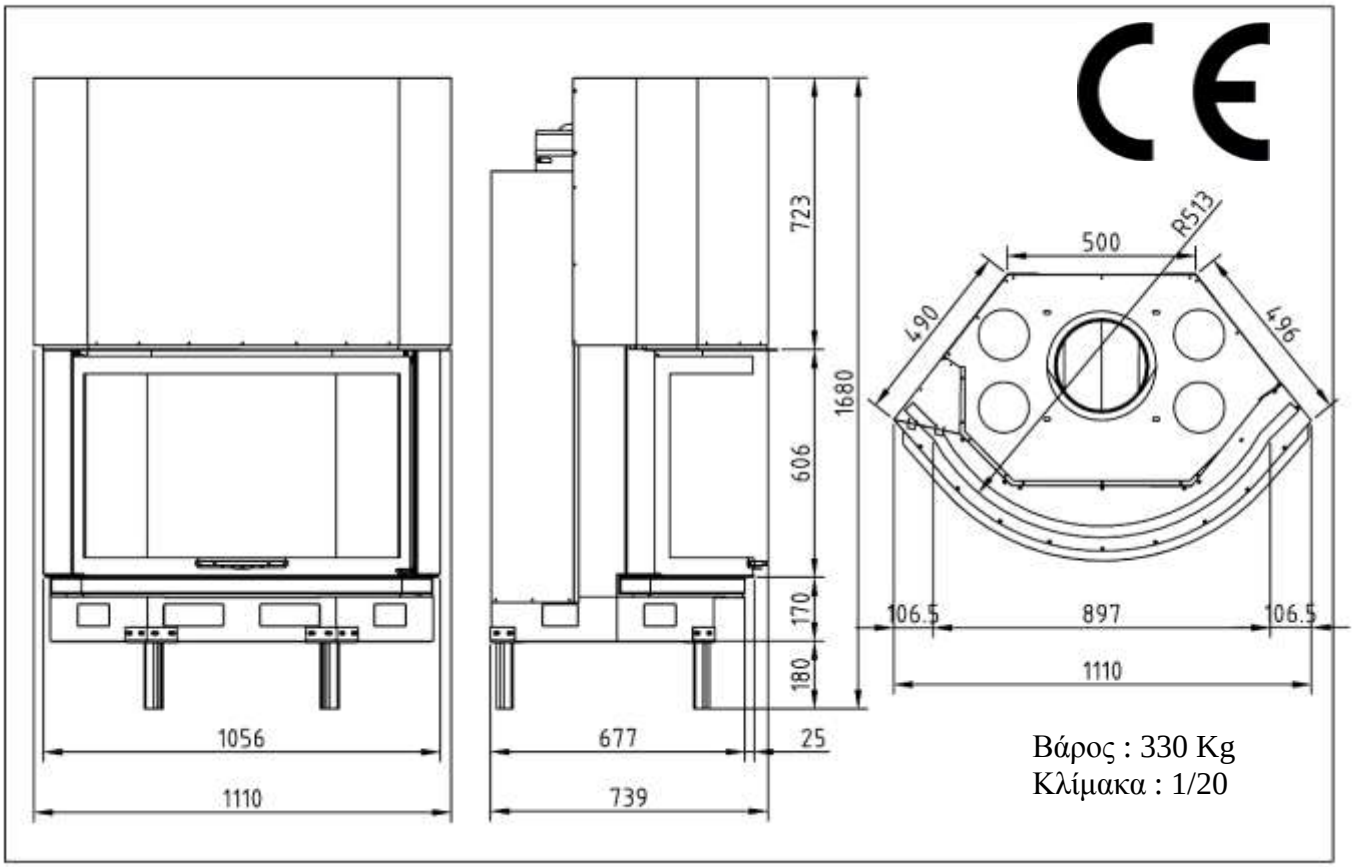

Βάρος : 330 Kg
Κλίμακα : 1/20

AX R 180 ΜΕ ΔΕΥΤΕΡΟΓΕΝΗ ΚΑΥΣΗ

Κανονισμός NF – EN 13229.
Πιστοποίηση από την C.T.I.F.
Τύπος I.S.B. SF EM

- Κανονική ισχύς : 10 kw/h
- Κατανάλωση : 6.50 kg
- Co 13% από τα οποία O^2 : 0.08 %
- Απόδοση : 61 %
- Θερμοκρασία καπναερίων : 253° C
- % απώλειες από άκαυτα στερεά υπολείμματα : 0
- Αυτονομία θέρμανσης με την αδράνεια των πυρότουβλων : => 10 h 00
- Επιτρεπόμενο καύσιμο : κούτσουρα ξύλου NF G1/H1

ΑΠΑΙΤΟΥΜΕΝΕΣ ΣΥΝΘΗΚΕΣ ΛΕΙΤΟΥΡΓΙΑΣ

- Απαιτούμενη πίεση καμινάδας: 12/20 PA
- Απαραίτητη είσοδος εξωτερικού αέρα (φρέσκου) : 300 cm^2 minimum
- Είσοδος εσωτερικού αέρα (θερμού) : 600 cm^2 minimum, αν είναι απαραίτητο αποσυνδέστε τα αποσπώμενα καλύμματα.
- Έξοδος θερμού αέρα : 647 cm^2 minimum με φυσική ροή

ΑΠΑΡΑΙΤΗΤΟΣ ΕΞΟΠΛΙΣΜΟΣ

- Χειριστήριο ρύθμισης εισαγωγής αέρα καύσης
- Θήκη πόρτας
- Προσανατολίσιμες και αποσπώμενες είσοδοι αέρα
- Πόδια ρυθμιζόμενα
- Σχάρα ξύλων
- Έξοδος καπνού Ø 250 –Έξοδος αέρα Ø 125

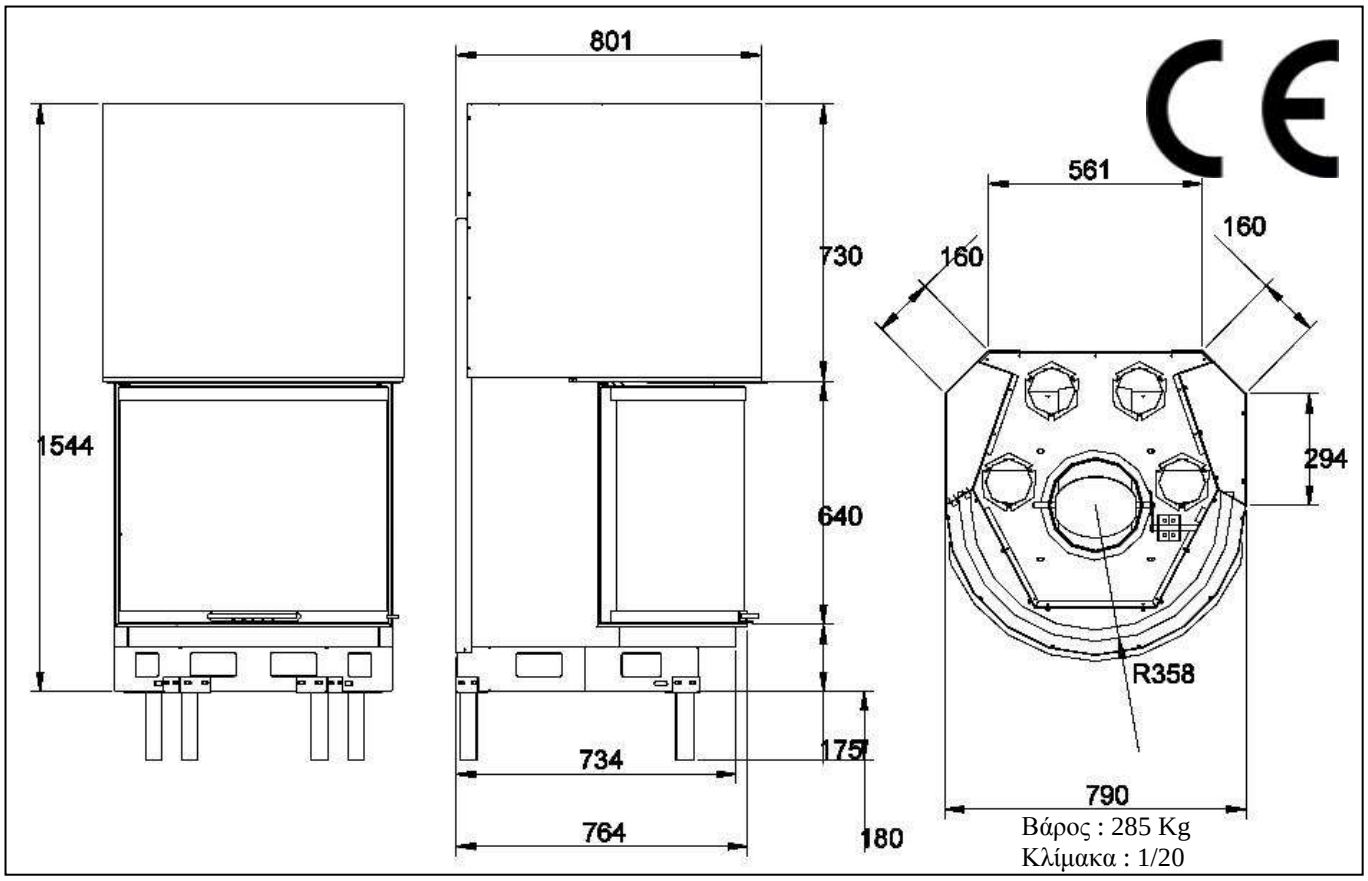

AX H 1200(black) ΜΕ ΔΕΥΤΕΡΟΓΕΝΗ ΚΑΥΣΗ

Κανονισμός NF – EN 13229.
Πιστοποίηση από την C.T.I.F.
Τύπος I.S.B. SF EM

AXIS INTEGRAL FIRE ®
Les foyers verts ®

- Κανονική ισχύς : 17 kwh
- Κατανάλωση : 6.5 kg
- Co 13% από τα οποία O^2 : 0,23 %
- Απόδοση : 68,5 %
- Θερμοκρασία καπναερίων : 285° C
- % απώλειες από άκαυτα στερεά υπολείμματα: 0
- Αυτονομία θέρμανσης με την αδράνεια των
- πυρότουβλων :: => 10 h 00
- Επιτρεπόμενο καύσιμο : κούτσουρα ξύλου NF G1/H1

ΑΠΑΙΤΟΥΜΕΝΕΣ ΣΥΝΘΗΚΕΣ ΛΕΙΤΟΥΡΓΙΑΣ

- Απαιτούμενη πίεση καμινάδας: 12/20 PA
- Απαραίτητη είσοδος εξωτερικού αέρα (φρέσκου) : 300 minimum
- Είσοδος εσωτερικού αέρα (θερμού) : 600 cm^2 minimum
- αν είναι απαραίτητο αποσυνδέστε τα αποσπώμενα καλύμματα.
- Έξοδος θερμού αέρα : 647 cm^2 minimum με φυσική ρο

ΑΠΑΡΑΙΤΗΤΟΣ ΕΞΟΠΛΙΣΜΟΣ

- Χειριστήριο ρύθμισης εισαγωγής αέρα καύσης
- Θήκη πόρτας
- Προσανατολίσιμες και αποσπώμενες είσοδοι αέρα
- Πόδια ρυθμιζόμενα
- Σχάρα ξύλων
- Έξοδος καπνού Ø 200 –Έξοδος αέρα Ø 125

CE

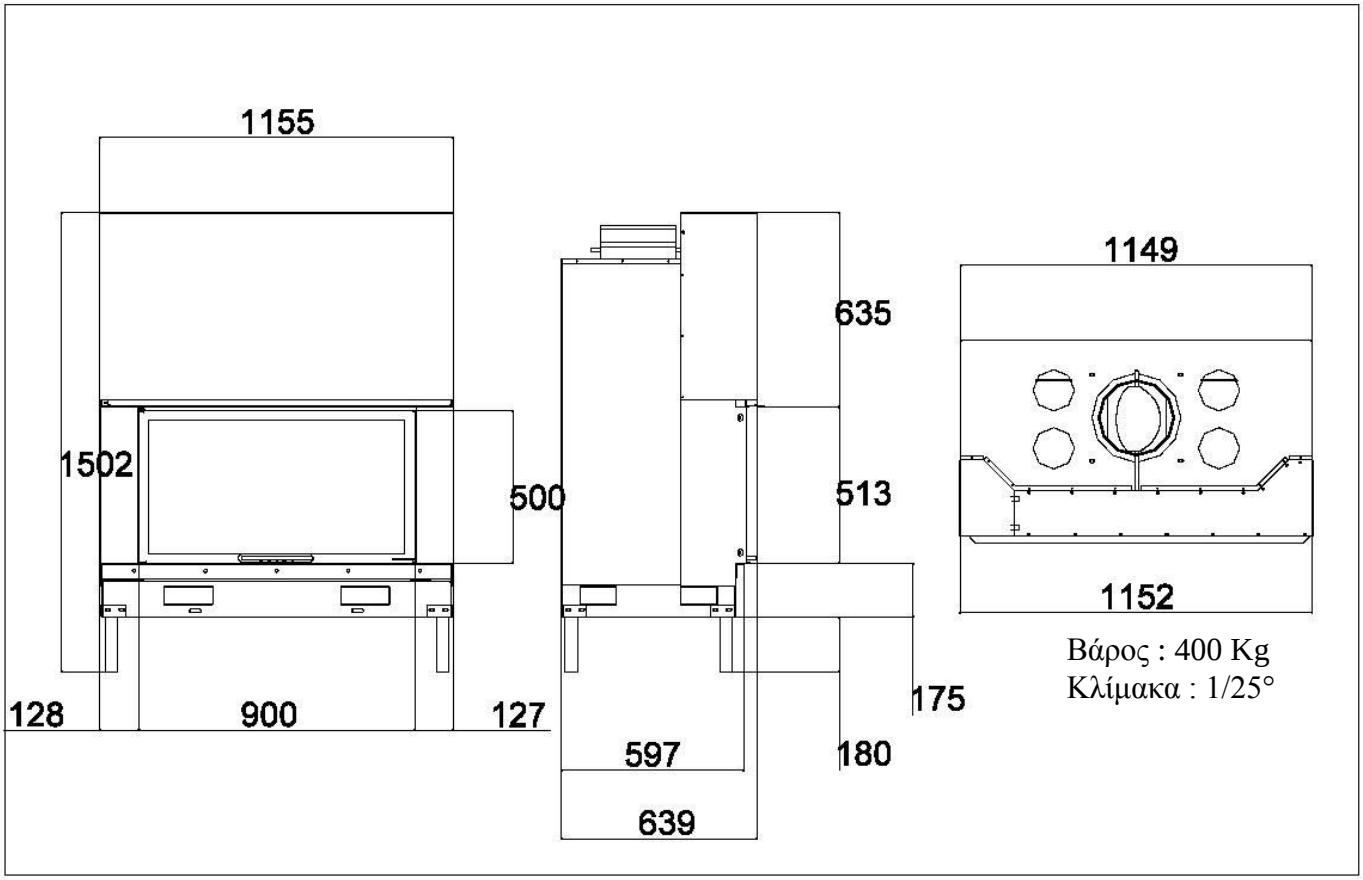

Βάρος : 400 Kg
Κλίμακα : 1/25°

AX VLD 900 ΜΕ ΔΕΥΤΕΡΟΓΕΝΗ ΚΑΥΣΗ

Κανονισμός NF – EN 13229.
Πιστοποίηση από την C.T.I.F.
Τύπος I.S.B. SF EM

- Κανονική ισχύς : 11,7 kw/h
- Κατανάλωση : 4.19 kg
- Co 13% από τα οποία O^2 : 0.12 %
- Απόδοση : 72,5 %
- Θερμοκρασία καπναερίων : 301° C
- % απώλειες από άκαυτα στερεά υπολείμματα : 0
- Αυτονομία θέρμανσης με την αδράνεια των πυρότουβλων : => 10 h 00
- Επιτρεπόμενο καύσιμο : κούτσουρα ξύλου NF G1/H1

ΑΠΑΙΤΟΥΜΕΝΕΣ ΣΥΝΘΗΚΕΣ ΛΕΙΤΟΥΡΓΙΑΣ

- Απαιτούμενη πίεση καμινάδας: 12/20 PA
- Απαραίτητη είσοδος εξωτερικού αέρα (φρέσκου) : 300 cm^2 minimum
- Είσοδος εσωτερικού αέρα (θερμού) : 600 cm^2 minimum, αν είναι απαραίτητο αποσυνδέστε τα αποσπώμενα καλύμματα.
- Έξοδος θερμού αέρα : 647 cm^2 minimum με φυσική ροή

ΑΠΑΡΑΙΤΗΤΟΣ ΕΞΟΠΛΙΣΜΟΣ

- Χειριστήριο ρύθμισης εισαγωγής αέρα καύσης
- Θήκη πόρτας
- Προσανατολίσιμες και αποσπώμενες είσοδοι αέρα
- Πόδια ρυθμιζόμενα
- Σχάρα ξύλων
- Έξοδος καπνού Ø 250 –Έξοδος αέρα Ø 125

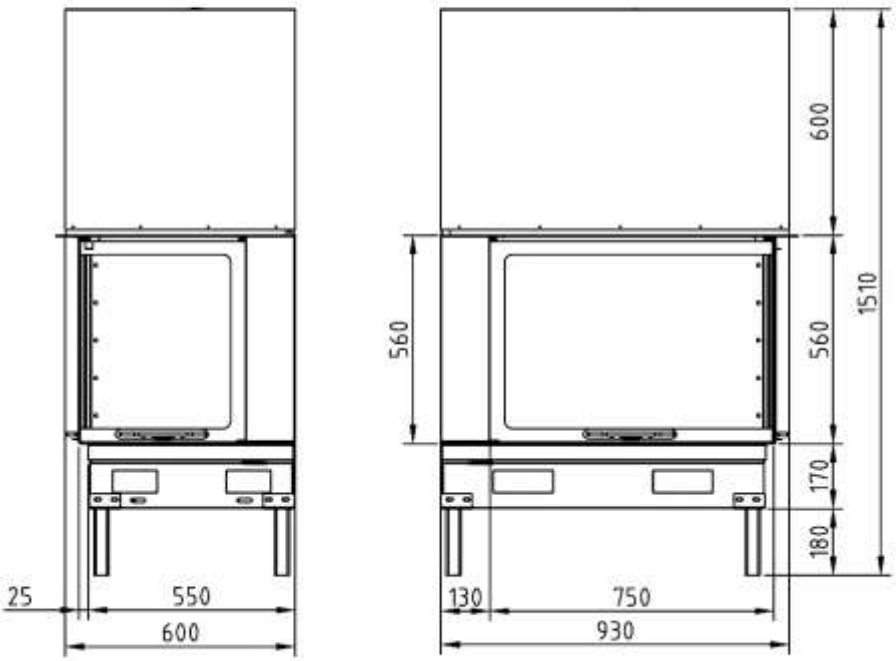

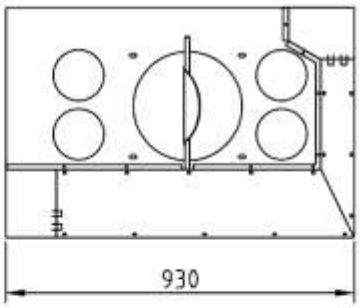

Βάρος : 330 Kg
Κλίμακα : 1/20

AX DF 1000 ΜΕ ΔΕΥΤΕΡΟΓΕΝΗ ΚΑΥΣΗ

Κανονισμός NF – EN 13229.
Πιστοποίηση από την C.T.I.F.
Τύπος I.S.B. SF EM

- Κανονική ισχύς : 12 kw/h
- Κατανάλωση : 6.20 kg
- Co 13% από τα οποία O^2 : 0.18 %
- Απόδοση : 72,5 %
- Θερμοκρασία καπναερίων : 279° C
- % απώλειες από άκαυτα στερεά υπολείμματα : 0
- Αυτονομία θέρμανσης με την αδράνεια των πυρότουβλων : => 10 h 00
- Επιτρεπόμενο καύσιμο : κούτσουρα ξύλου NF G1/H1

ΑΠΑΙΤΟΥΜΕΝΕΣ ΣΥΝΘΗΚΕΣ ΛΕΙΤΟΥΡΓΙΑΣ

- Απαιτούμενη πίεση καμινάδας: 12/20 PA
- Απαραίτητη είσοδος εξωτερικού αέρα (φρέσκου) : 300 cm^2 minimum
- Είσοδος εσωτερικού αέρα (θερμού) : 600 cm^2 minimum, αν είναι απαραίτητο αποσυνδέστε τα αποσπώμενα καλύμματα.
- Έξοδος θερμού αέρα : 647 cm^2 minimum με φυσική ροή

ΑΠΑΡΑΙΤΗΤΟΣ ΕΞΟΠΛΙΣΜΟΣ

- Χειριστήριο ρύθμισης εισαγωγής αέρα καύσης
- Θήκη πόρτας
- Προσανατολίσιμες και αποσπώμενες είσοδοι αέρα
- Πόδια ρυθμιζόμενα
- Σχάρα ξύλων
- Έξοδος καπνού Ø 250 –Έξοδος αέρα Ø 125

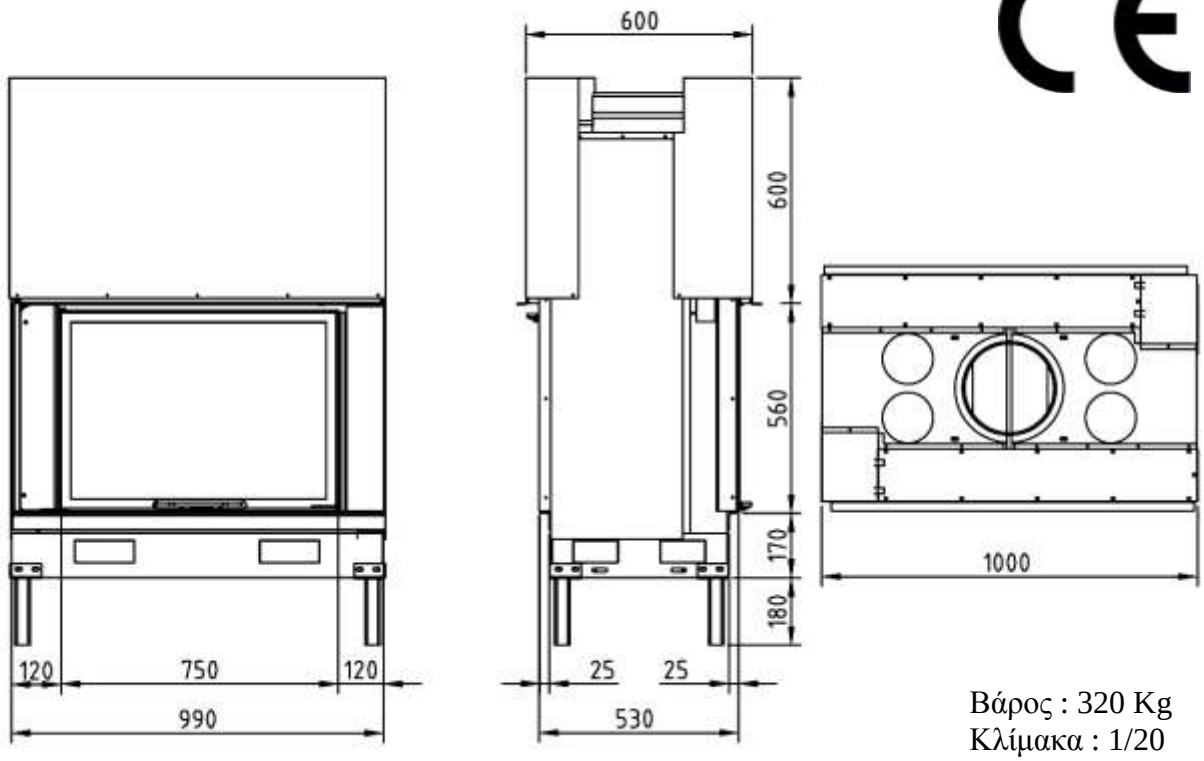

Βάρος : 320 Kg
Κλίμακα : 1/20

AX 3 V 900 ΜΕ ΔΕΥΤΕΡΟΓΕΝΗ ΚΑΥΣΗ

Κανονισμός NF – EN 13229.
Πιστοποίηση από την C.T.I.F.
Τύπος I.S.B. SF EM

- Κανονική ισχύς : 11,7 kw/h
- Κατανάλωση : 4.90 kg
- Co 13% από τα οποία O^2 : 0.08 %
- Απόδοση : 72,5 %
- Θερμοκρασία καπναερίων : 228° C
- % απώλειες από άκαυτα στερεά υπολείμματα : 0
- Αυτονομία θέρμανσης με την αδράνεια των πυρότουβλων : => 10 h 00
- Επιτρεπόμενο καύσιμο : κούτσουρα ξύλου NF G1/H1

ΑΠΑΙΤΟΥΜΕΝΕΣ ΣΥΝΘΗΚΕΣ ΛΕΙΤΟΥΡΓΙΑΣ

- Απαιτούμενη πίεση καμινάδας: 12/20 PA
- Απαραίτητη είσοδος εξωτερικού αέρα (φρέσκου) : 300 cm^2 minimum
- Είσοδος εσωτερικού αέρα (θερμού) : 600 cm^2 minimum, αν είναι απαραίτητο αποσυνδέστε τα αποσπώμενα καλύμματα.
- Έξοδος θερμού αέρα : 647 cm^2 minimum με φυσική ροή

ΑΠΑΡΑΙΤΗΤΟΣ ΕΞΟΠΛΙΣΜΟΣ

- Χειριστήριο ρύθμισης εισαγωγής αέρα καύσης
- Θήκη πόρτας
- Προσανατολίσιμες και αποσπώμενες είσοδοι αέρα
- Πόδια ρυθμιζόμενα
- Σχάρα ξύλων
- Έξοδος καπνού Ø 250 –Έξοδος αέρα Ø 125

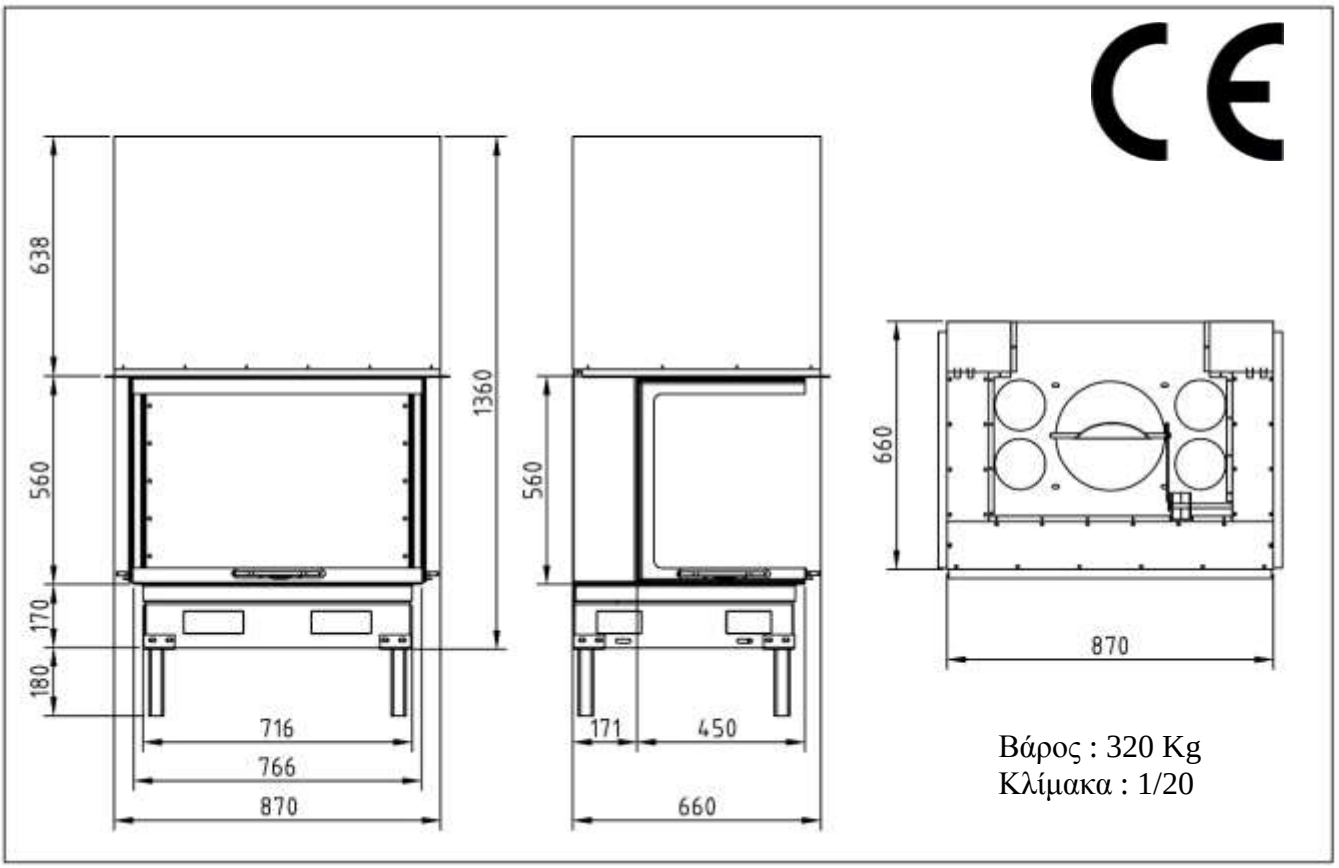

Βάρος : 320 Kg
Κλίμακα : 1/20

ΑΧ ΕΡΙ 950 ΜΕ ΔΕΥΤΕΡΟΓΕΝΗ ΚΑΥΣΗ

Κανονισμός NF – EN 13229.
Πιστοποίηση από την C.T.I.F.
Τύπος I.S.B. SF EM

- Κανονική ισχύς : 12 kw/h
- Κατανάλωση : 4.90 kg
- Co 13% από τα οποία O^2 : 0.18 %
- Απόδοση : 72,5 %
- Θερμοκρασία καπναερίων : 284° C
- % απώλειες από άκαυτα στερεά υπολείμματα : 0
- Αυτονομία θέρμανσης με την αδράνεια των πυρότουβλων : => 10 h 00
- Επιτρεπόμενο καύσιμο : κούτσουρα ξύλου NF G1/H1

ΑΠΑΙΤΟΥΜΕΝΕΣ ΣΥΝΘΗΚΕΣ ΛΕΙΤΟΥΡΓΙΑΣ

- Απαιτούμενη πίεση καμινάδας: 12/20 PA
- Απαραίτητη είσοδος εξωτερικού αέρα (φρέσκου) : 300 cm^2 minimum
- Είσοδος εσωτερικού αέρα (θερμού) : 600 cm^2 minimum, αν είναι απαραίτητο αποσυνδέστε τα αποσπώμενα καλύμματα.
- Έξοδος θερμού αέρα : 647 cm^2 minimum με φυσική ροή

ΑΠΑΡΑΙΤΗΤΟΣ ΕΞΟΠΛΙΣΜΟΣ

- Χειριστήριο ρύθμισης εισαγωγής αέρα καύσης
- Θήκη πόρτας
- Προσανατολίσιμες και αποσπώμενες είσοδοι αέρα
- Πόδια ρυθμιζόμενα
- Σχάρα ξύλων
- Έξοδος καπνού Ø 280 –Έξοδος αέρα Ø 125

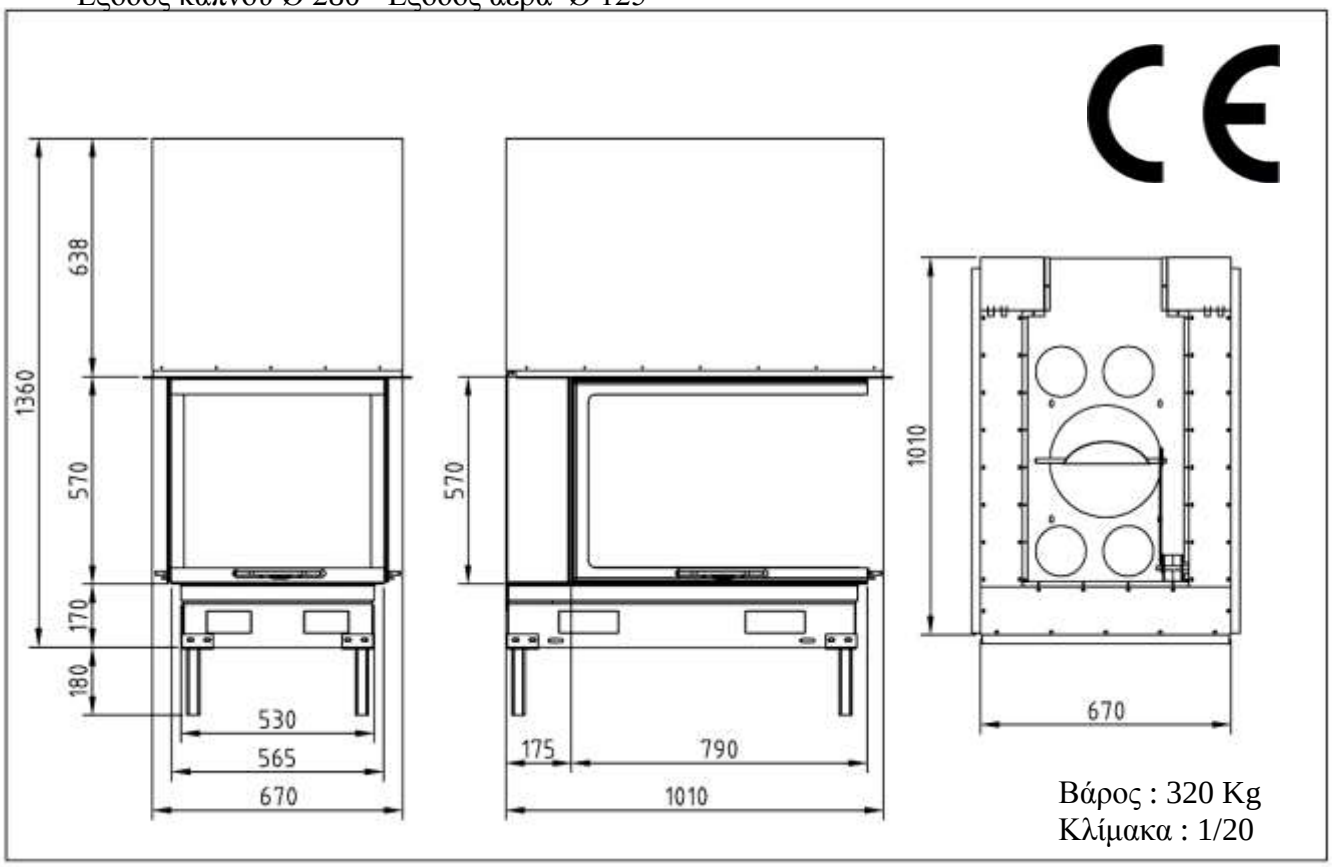

Βάρος : 320 Kg
Κλίμακα : 1/20

ΑΧ Η 1200 ΜΕ ΔΕΥΤΕΡΟΓΕΝΗ ΚΑΥΣΗ

Κανονισμός NF – EN 13229.
Πιστοποίηση από την C.T.I.F.
Τύπος I.S.B. SF EM

- Κανονική ισχύς : 17 kw/h
- Κατανάλωση : 6.50 kg
- Co 13% από τα οποία O^2 : 0.13 %
- Απόδοση : 72,7 %
- Θερμοκρασία καπναερίων : 285° C
- % απώλειες από άκαυτα στερεά υπολείμματα : 0
- Αυτονομία θέρμανσης με την αδράνεια των πυρότουβλων : => 10 h 00
- Επιτρεπόμενο καύσιμο : κούτσουρα ξύλου NF G1/H1

ΑΠΑΙΤΟΥΜΕΝΕΣ ΣΥΝΘΗΚΕΣ ΛΕΙΤΟΥΡΓΙΑΣ

- Απαιτούμενη πίεση καμινάδας: 12/20 PA
- Απαραίτητη είσοδος εξωτερικού αέρα (φρέσκου) : 300 cm^2 minimum
- Είσοδος εσωτερικού αέρα (θερμού) : 600 cm^2 minimum, αν είναι απαραίτητο αποσυνδέστε τα αποσπώμενα καλύμματα
- Έξοδος θερμού αέρα : 647 cm^2 minimum με φυσική ροή

ΑΠΑΡΑΙΤΗΤΟΣ ΕΞΟΠΛΙΣΜΟΣ

- Χειριστήριο ρύθμισης εισαγωγής αέρα καύσης
- Θήκη πόρτας
- Προσανατολίσιμες και αποσπώμενες είσοδοι αέρα
- Πόδια ρυθμιζόμενα
- Σχάρα ξύλων
- Έξοδος καπνού Ø 250 –Έξοδος αέρα Ø 125

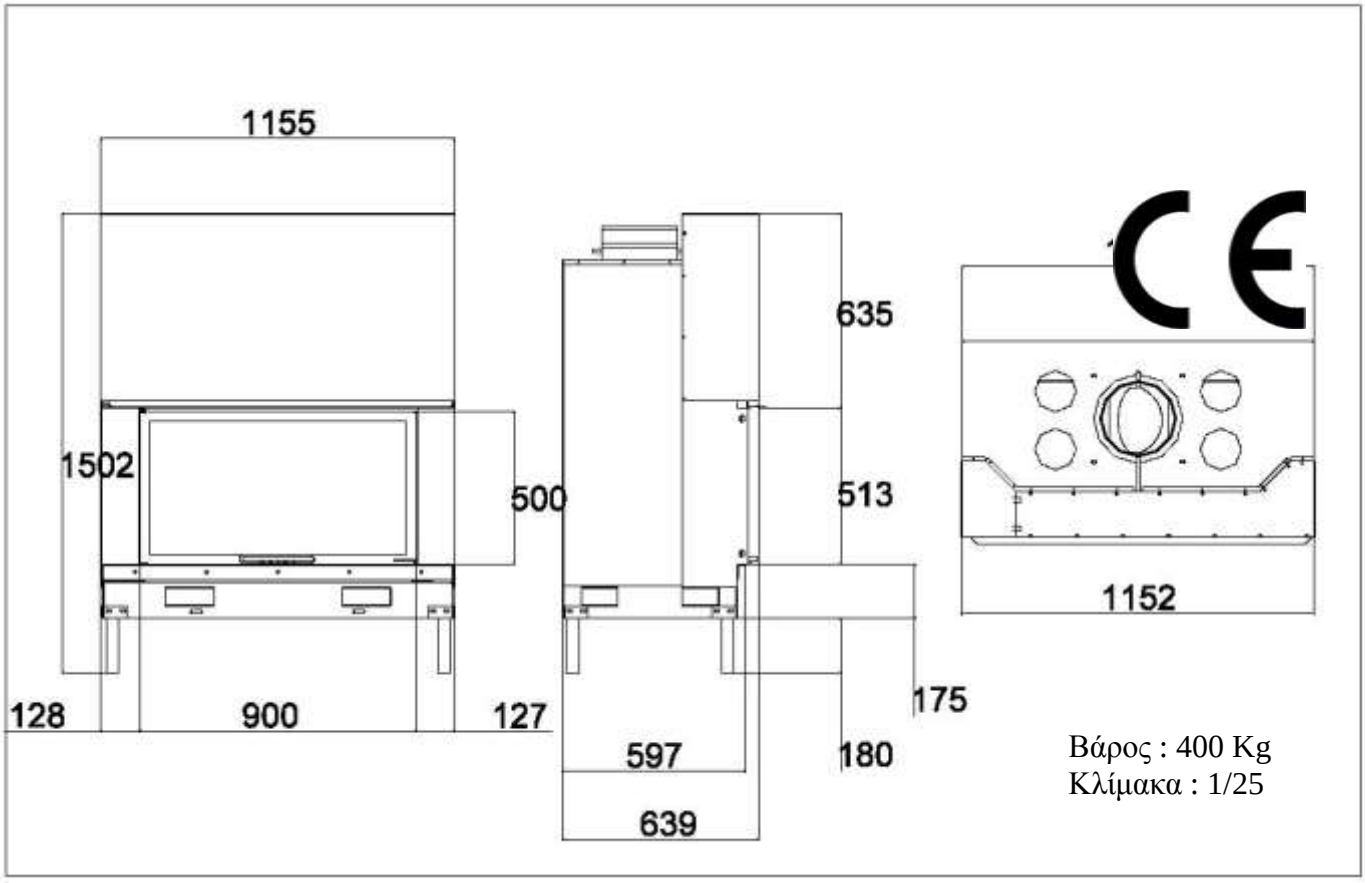

Βάρος : 400 Kg
Κλίμακα : 1/25

AX H 1400 ΜΕ ΔΕΥΤΕΡΟΓΕΝΗ ΚΑΥΣΗ

Κανονισμός NF – EN 13229.
Πιστοποίηση από την C.T.I.F.
Τύπος I.S.B. SF EM

- Κανονική ισχύς : 19 kw/h
- Κατανάλωση : 7.80 kg
- Co 13% από τα οποία O^2 : 0.11 %
- Απόδοση : 72,97 %
- Θερμοκρασία καπναερίων : 290° C
- % απώλειες από άκαυτα στερεά υπολείμματα : 0
- Αυτονομία θέρμανσης με την αδράνεια των πυρότουβλων : => 10 h 00
- Επιτρεπόμενο καύσιμο : κούτσουρα ξύλου NF G1/H1

ΑΠΑΙΤΟΥΜΕΝΕΣ ΣΥΝΘΗΚΕΣ ΛΕΙΤΟΥΡΓΙΑΣ

- Απαιτούμενη πίεση καμινάδας: 12/20 PA
- Απαραίτητη είσοδος εξωτερικού αέρα (φρέσκου) : 30(cm^2 minimum
- Είσοδος εσωτερικού αέρα (θερμού) : 600 cm^2 minimu αν είναι απαραίτητο αποσυνδέστε τα αποσπώμενα καλύμματα.
- Έξοδος θερμού αέρα : 647 cm^2 minimum με φυσική ροή

ΑΠΑΡΑΙΤΗΤΟΣ ΕΞΟΠΛΙΣΜΟΣ

- Χειριστήριο ρύθμισης εισαγωγής αέρα καύσης
- Θήκη πόρτας
- Προσανατολίσιμες και αποσπώμενες είσοδοι αέρα
- Πόδια ρυθμιζόμενα
- Σχάρα ξύλων
- Έξοδος καπνού Ø 300 –Έξοδος αέρα Ø 125

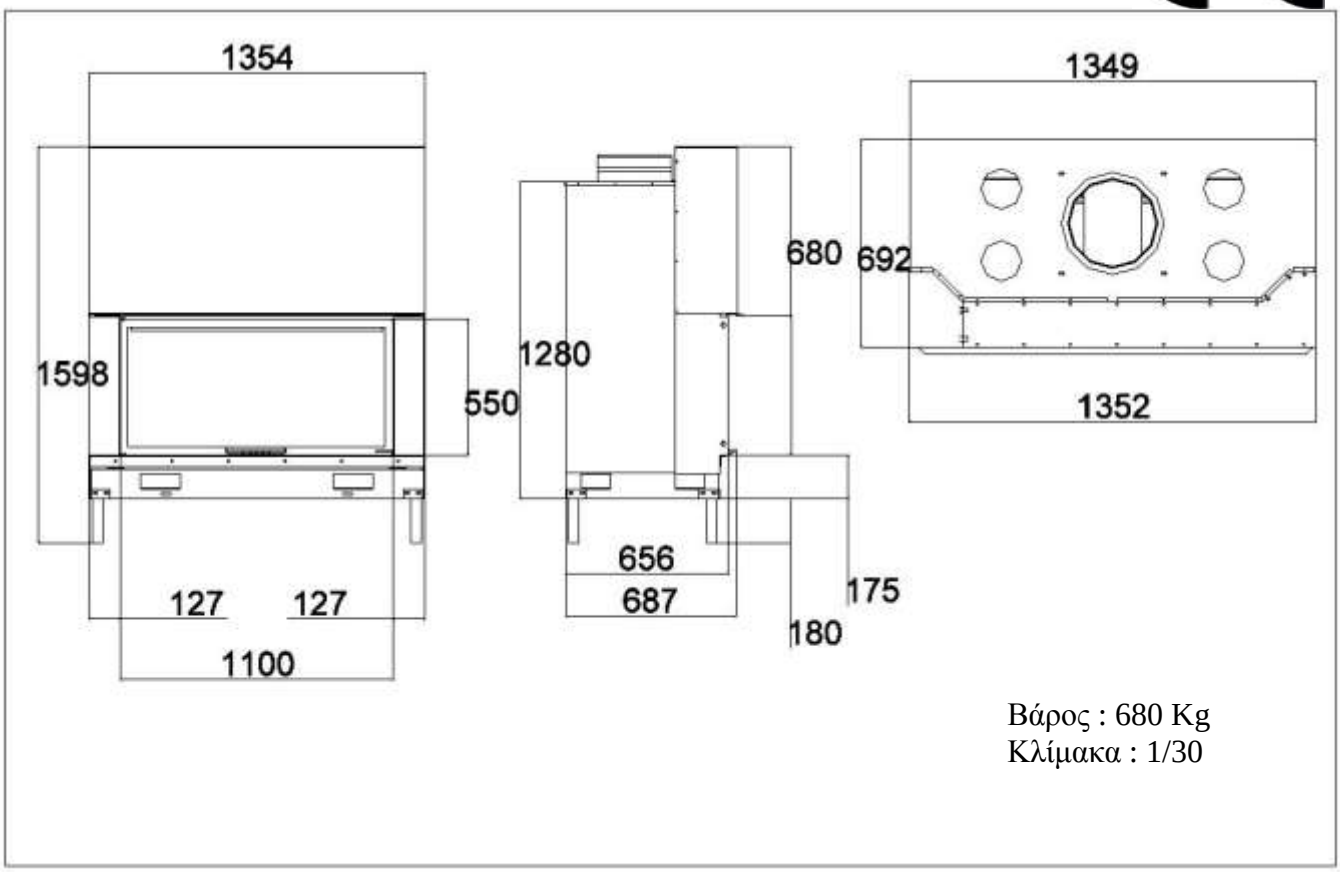

Βάρος : 680 Kg
Κλίμακα : 1/30

AX F 1000 H ΜΕ ΔΕΥΤΕΡΟΓΕΝΗ ΚΑΥΣΗ

Κανονισμός NF – EN 13229.
Πιστοποίηση από την C.T.I.F.
Τύπος I.S.B. SF EM

- Κανονική ισχύς : 15 kw/h
- Κατανάλωση : 6.20 kg
- Co 13% από τα οποία O^2 : 0.08 %
- Απόδοση : 73,8 %
- Θερμοκρασία καπναερίων : 332° C
- % απώλειες από άκαυτα στερεά υπολείμματα : 0
- Αυτονομία θέρμανσης με την αδράνεια των πυρότουβλων : => 10 h 00
- Επιτρεπόμενο καύσιμο : κούτσουρα ξύλου NF G1/H1

ΑΠΑΙΤΟΥΜΕΝΕΣ ΣΥΝΘΗΚΕΣ ΛΕΙΤΟΥΡΓΙΑΣ

- Απαιτούμενη πίεση καμινάδας: 12/20 PA
- Απαραίτητη είσοδος εξωτερικού αέρα (φρέσκου) : 300 cm^2 minimum
- Είσοδος εσωτερικού αέρα (θερμού) : 600 cm^2 minimum, αν είναι απαραίτητο αποσυνδέστε τα αποσπώμενα καλύμματα.
- Έξοδος θερμού αέρα : 647 cm^2 minimum με φυσική ροή

ΑΠΑΡΑΙΤΗΤΟΣ ΕΞΟΠΛΙΣΜΟΣ

- Χειριστήριο ρύθμισης εισαγωγής αέρα καύσης
- Θήκη πόρτας
- Προσανατολίσιμες και αποσπώμενες είσοδοι αέρα
- Πόδια ρυθμιζόμενα
- Σχάρα ξύλων
- Έξοδος καπνού Ø 250 –Έξοδος αέρα Ø 125

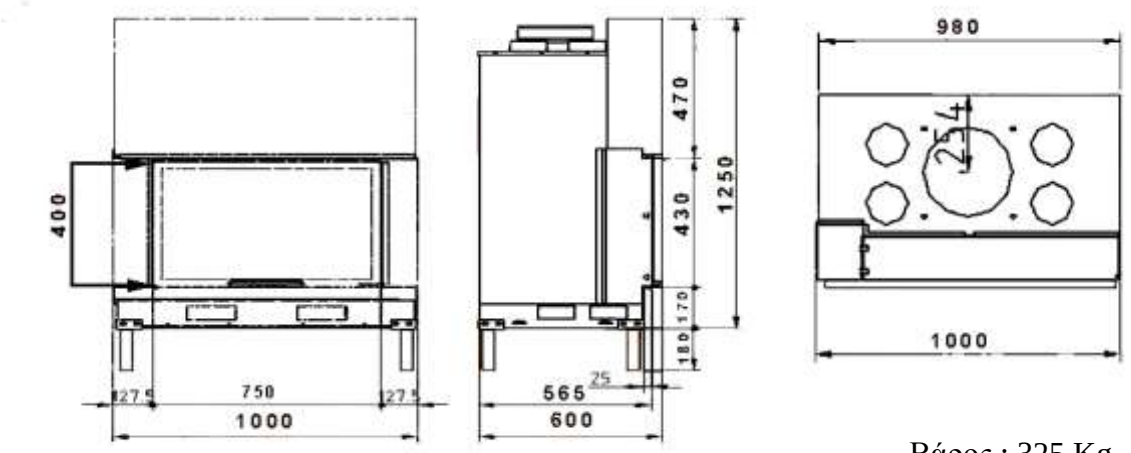

Βάρος : 325 Kg
Κλίμακα : 1/20

AX DF 1000 H ΜΕ ΔΕΥΤΕΡΟΓΕΝΗ ΚΑΥΣΗ

Κανονισμός NF – EN 13229.
Πιστοποίηση από την C.T.I.F.
Τύπος I.S.B. SF EM

Les foyers verts

- Κανονική ισχύς : 12 kw/h
- Κατανάλωση : 6.20 kg
- Co 13% από τα οποία O^2 : 0.18 %
- Απόδοση : 72,5 %
- Θερμοκρασία καπναερίων : 279° C
- % απώλειες από άκαυτα στερεά υπολείμματα : 0
- Αυτονομία θέρμανσης με την αδράνεια των πυρότουβλων : => 10 h 00
- Επιτρεπόμενο καύσιμο : κούτσουρα ξύλου NF G1/H1

ΑΠΑΙΤΟΥΜΕΝΕΣ ΣΥΝΘΗΚΕΣ ΛΕΙΤΟΥΡΓΙΑΣ

- Απαιτούμενη πίεση καμινάδας: 12/20 PA
- Απαραίτητη είσοδος εξωτερικού αέρα (φρέσκου) : 300 cm^2 minimum
- Είσοδος εσωτερικού αέρα (θερμού) : 600 cm^2 minimum, αν είναι απαραίτητο αποσυνδέστε τα αποσπώμενα καλύμματα.
- Έξοδος θερμού αέρα : 647 cm^2 minimum με φυσική ροή

ΑΠΑΡΑΙΤΗΤΟΣ ΕΞΟΠΛΙΣΜΟΣ

- Χειριστήριο ρύθμισης εισαγωγής αέρα καύσης
- Θήκη πόρτας
- Προσανατολίσιμες και αποσπώμενες είσοδοι αέρα
- Πόδια ρυθμιζόμενα
- Σχάρα ξύλων
- Έξοδος καπνού Ø 250 –Έξοδος αέρα Ø 125

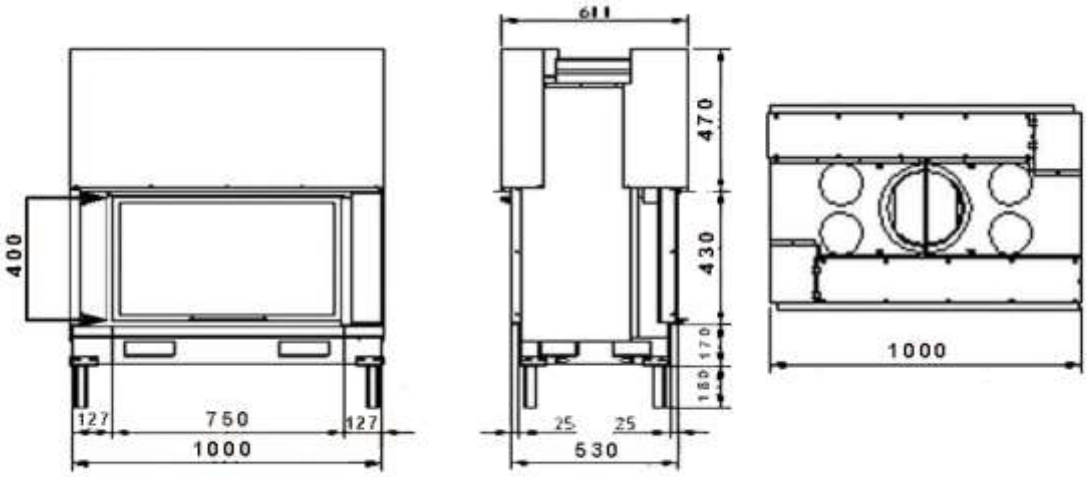

Βάρος : 320 Kg
Κλίμακα : 1/20

AX FH 1200 3 V 900 ΜΕ ΔΕΥΤΕΡΟΓΕΝΗ ΚΑΥΣΗ

Κανονισμός NF – EN 13229.
Τύπος I.S.B. SF EM

Les foyers verts

- Κανονική ισχύς : 15 kw/h
- Κατανάλωση 5.20 kg
- Co 13% από τα οποία O^2 : 0.18 %
- Απόδοση : 72,7 %
- Θερμοκρασία καπναερίων : 310° C
- % απώλειες από άκαυτα στερεά υπολείμματα : 0
- Αυτονομία θέρμανσης με την αδράνεια των πυρότουβλων : => 10 h 00
- Επιτρεπόμενο καύσιμο : κούτσουρα ξύλου NF G1/H1

ΑΠΑΙΤΟΥΜΕΝΕΣ ΣΥΝΘΗΚΕΣ ΛΕΙΤΟΥΡΓΙΑΣ

- Απαιτούμενη πίεση καμινάδας: 12/20 PA
- Απαραίτητη είσοδος εξωτερικού αέρα (φρέσκου) : 300 cm^2 minimum
- Είσοδος εσωτερικού αέρα (θερμού) : 600 cm^2 minimum, αν είναι απαραίτητο αποσυνδέστε τα αποσπώμενα καλύμματα.
- Έξοδος θερμού αέρα : 647 cm^2 minimum με φυσική ροή

ΑΠΑΡΑΙΤΗΤΟΣ ΕΞΟΠΛΙΣΜΟΣ

- Χειριστήριο ρύθμισης εισαγωγής αέρα καύσης
- Θήκη πόρτας
- Προσανατολίσιμες και αποσπώμενες είσοδοι αέρα
- Πόδια ρυθμιζόμενα
- Σχάρα ξύλων
- Έξοδος καπνού Ø 250 –Έξοδος αέρα Ø 125

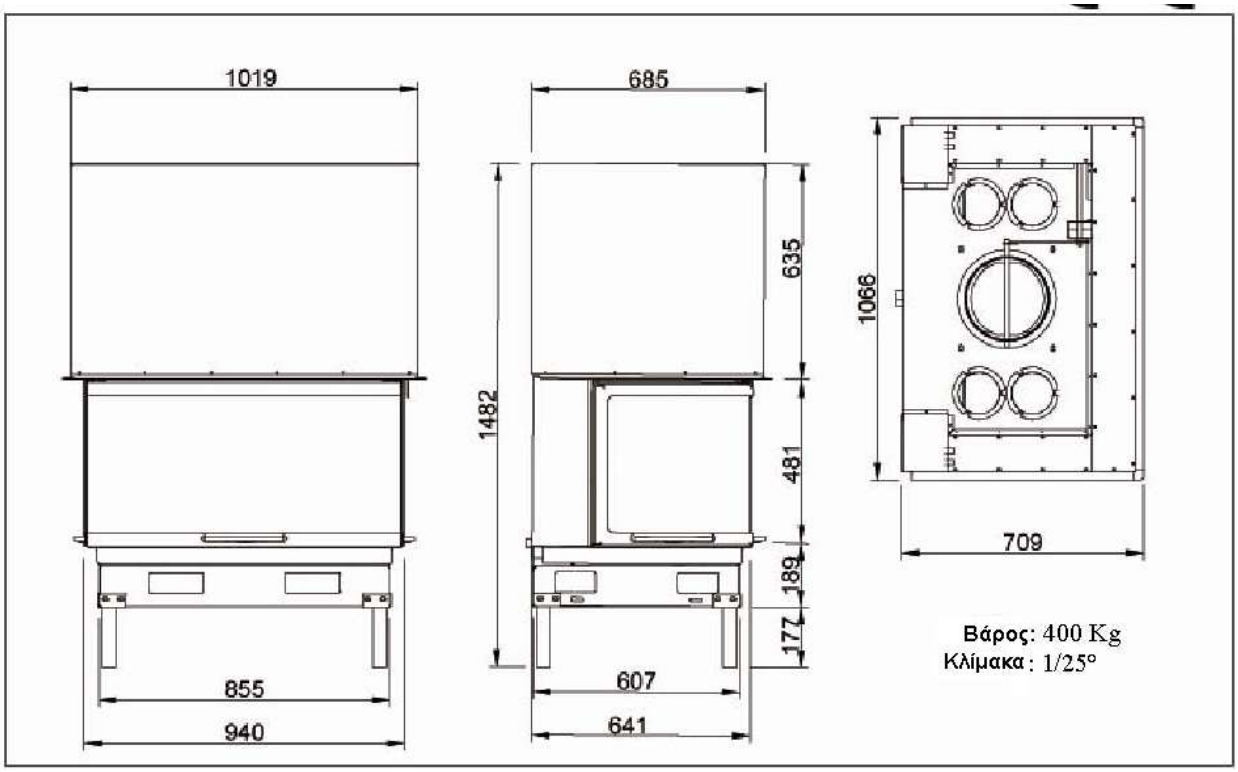

AX FH 1200 DF ΜΕ ΔΕΥΤΕΡΟΓΕΝΗ ΚΑΥΣΗ

Κανονισμός NF – EN 13229.
Τύπος I.S.B. SF EM

Les foyers verts

- Κανονική ισχύς : 15 kw/h
- Κατανάλωση 5.85 kg
- Co 13% από τα οποία O^2 : 0.13 %
- Απόδοση : 72.7 %
- Θερμοκρασία καπναερίων : 285° C
- % απώλειες από άκαυτα στερεά υπολείμματα : 0
- Αυτονομία θέρμανσης με την αδράνεια των πυρότουβλων : => 10 h 00
- Επιτρεπόμενο καύσιμο : κούτσουρα ξύλου NF G1/H1

ΑΠΑΙΤΟΥΜΕΝΕΣ ΣΥΝΘΗΚΕΣ ΛΕΙΤΟΥΡΓΙΑΣ

- Απαιτούμενη πίεση καμινάδας: 12/20 PA
- Απαραίτητη είσοδος εξωτερικού αέρα (φρέσκου) 300 cm^2 minimum
- Είσοδος εσωτερικού αέρα (θερμού) : 600 cm^2 minimum, αν είναι απαραίτητο αποσυνδέστε τα αποσπώμενα καλύμματα.
- Έξοδος θερμού αέρα : 647 cm^2 minimum με φυσική ροή

ΑΠΑΡΑΙΤΗΤΟΣ ΕΞΟΠΛΙΣΜΟΣ

- Χειριστήριο ρύθμισης εισαγωγής αέρα καύσης
- Θήκη πόρτας
- Προσανατολίσιμες και αποσπώμενες είσοδοι αέρα
- Πόδια ρυθμιζόμενα
- Σχάρα ξύλων
- Έξοδος καπνού Ø 250 –Έξοδος αέρα Ø 125

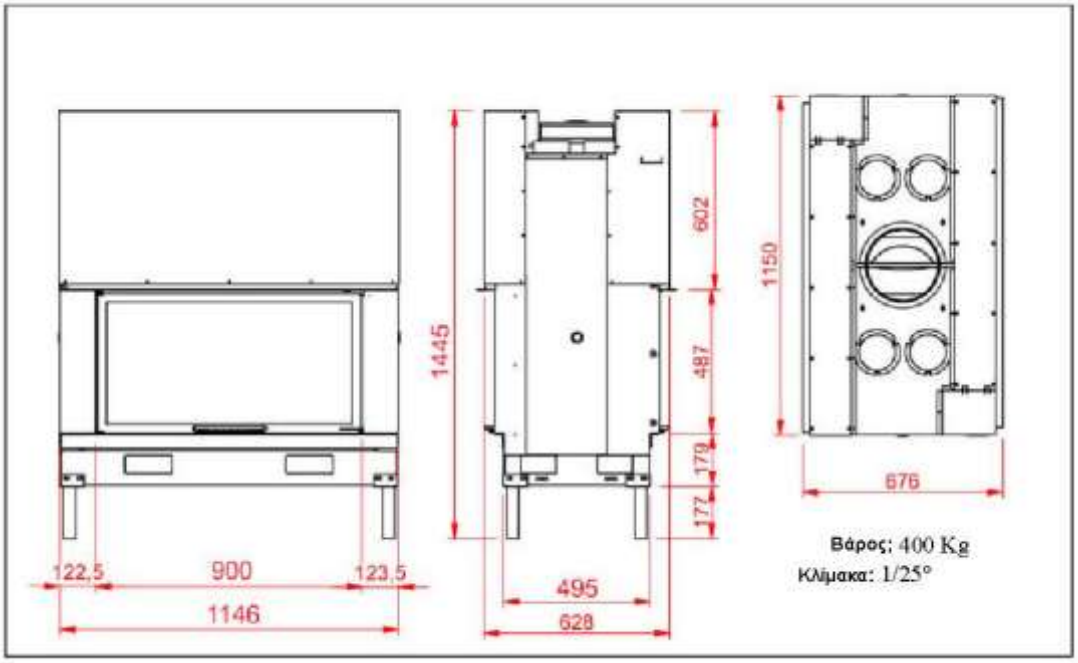

AX FH 1200 VLG ΜΕ ΔΕΥΤΕΡΟΓΕΝΗ ΚΑΥΣΗ

Κανονισμός NF – EN 13229.
Τύπος I.S.B. SF EM

Les foyers verts

- Κανονική ισχύς : 15 kw/h
- Κατανάλωση 5.85 kg
- Co 13% από τα οποία O^2 : 0.13 %
- Απόδοση : 72.7 %
- Θερμοκρασία καπναερίων : 285° C
- % απώλειες από άκαυτα στερεά υπολείμματα : 0
- Αυτονομία θέρμανσης με την αδράνεια των πυρότουβλων : => 10 h 00
- Επιτρεπόμενο καύσιμο : κούτσουρα ξύλου NF G1/H1

ΑΠΑΙΤΟΥΜΕΝΕΣ ΣΥΝΘΗΚΕΣ ΛΕΙΤΟΥΡΓΙΑΣ

- Απαιτούμενη πίεση καμινάδας: 12/20 PA
- Απαραίτητη είσοδος εξωτερικού αέρα (φρέσκου) : 300 cm^2 minimum
- Είσοδος εσωτερικού αέρα (θερμού) : 600 cm^2 minimum, αν είναι απαραίτητο αποσυνδέστε τα αποσπώμενα καλύμματα.
- Έξοδος θερμού αέρα : 647 cm^2 minimum με φυσική ροή

ΑΠΑΡΑΙΤΗΤΟΣ ΕΞΟΠΛΙΣΜΟΣ
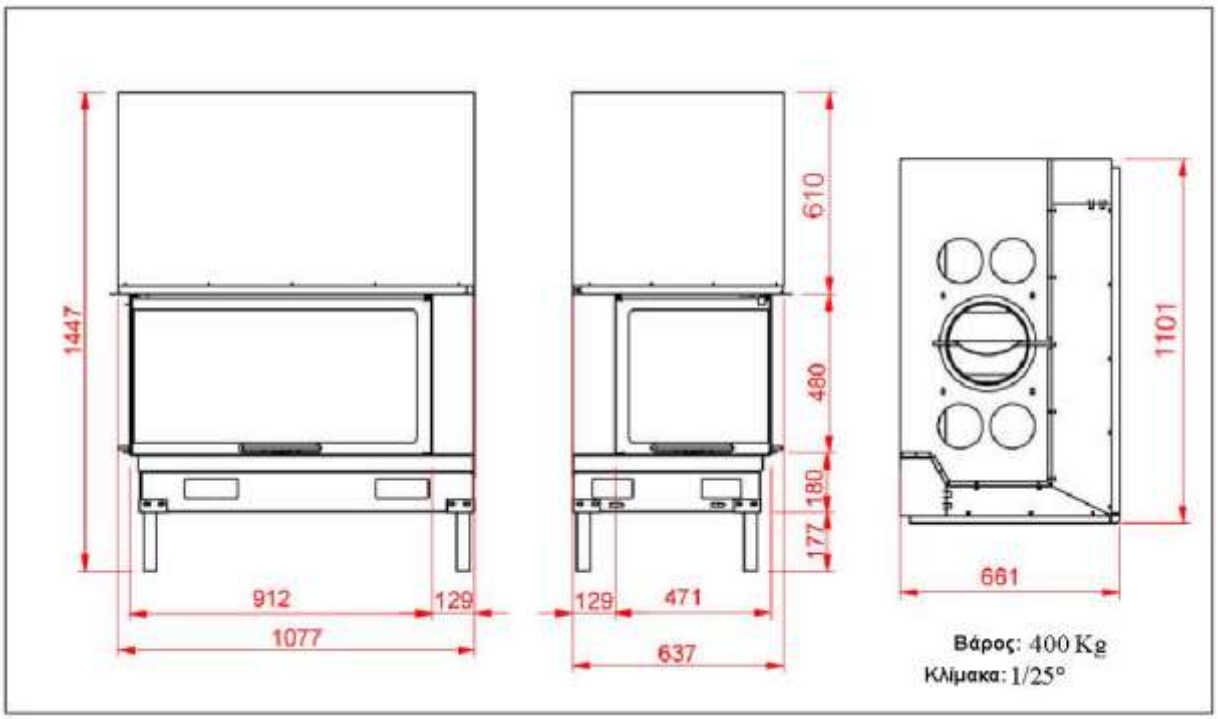
- Χειριστήριο ρύθμισης εισαγωγής αέρα καύσης
- Θήκη πόρτας
- Προσανατολίσιμες και αποσπώμενες είσοδοι αέρα
- Πόδια ρυθμιζόμενα
- Σχάρα ξύλων
- Έξοδος καπνού Ø 250 –Έξοδος αέρα Ø 125